ComfortBaby©

"THANKS, Mom & Dad!"

SmartTrip 5in1

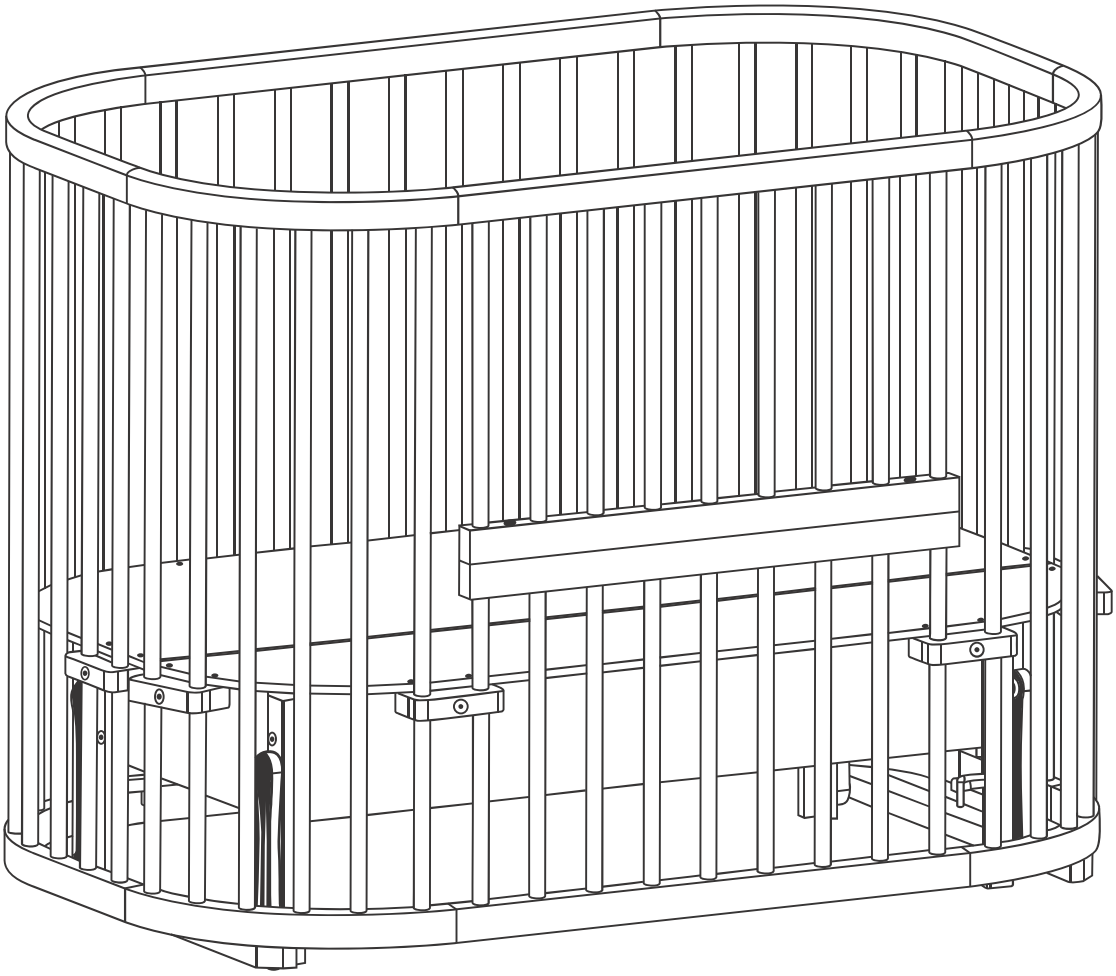

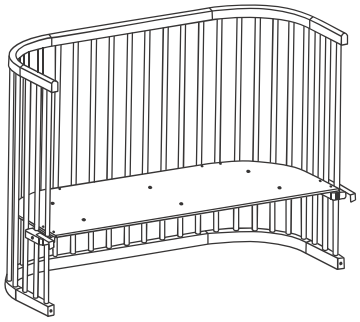

IMPORTANT, RETAIN FOR FUTURE REFERENCE: READ CAREFULLY

WICHTIG, UNBEDINGT AUFBEWAHREN UND SORGFÄLTIG LESEN

Ekologiczne materiały	Regulowana wysokość podłogi	Cyrkulacja powietrza	Certyfikowane pokrycie
Ecological materials	Adjustable floor height	Air circulation	Certified painting technology
ökologische Materialien	Einstellbar Bodenhöhe	Luft Zirkulation	Zertifiziert Malerei Technik

WARNING

EN 716: 2008

FAILURE TO FOLLOW THESE WARNINGS AND INSTRUCTIONS COULD RESULT IN SERIOUS INJURY OR DEATH

- BE AWARE OF THE RISK OF OPEN FIRE AND OTHER SOURCES OF STRONG HEAT, SUCH AS ELECTRIC BAR FIRES, GAS FIRES, ETC. IN THE NEAR VICINITY OF THE COT.
- DO NOT USE THE COT IF ANY PART IS BROKEN, TORN OR MISSING AND USE ONLY SPARE PARTS APPROVED BY THE MANUFACTURER.
- DO NOT LEAVE ANYTHING IN THE COT OR PLACE THE COT CLOSE TO ANOTHER PRODUCT, WHICH CAN PROVIDE CAPTURE OF ARMS OR LEGS, CLAMPING OR SUFFOCATION, EX.: STRINGS, BLIND/CURTAIN CORDS, ETC.
- DO NOT USE MORE THAN ONE MATTRESS IN THE COT.

- A COT IS READY FOR USE, ONLY WHEN THE LOCKING MECHANISMS ARE ENGAGED; CHECK CAREFULLY THAT THEY ARE FULLY ENGAGED BEFORE USING THE FOLDING COT.
- IF THE HEIGHT OF THE COT BASE IS ADJUSTABLE THE LOWEST POSITION IS THE SAFEST AND THE BASE SHOULD ALWAYS BE USED IN THAT POSITION AS SOON AS THE BABY IS OLD ENOUGH TO SIT UP WHEN MOVABLE SIDES ARE PROVIDED, DON'T LEAVE THE CHILD UNATTENDED IN THE COT; ALWAYS MAKE SURE THAT THE MOVABLE SIDE IS CLOSED.
- WHERE DETACHABLE SUPPORT RAILS ARE PROVIDED TO SUPPORT THE COT BASE ABOVE ITS LOWEST POSITION IT IS ESSENTIAL TO REMOVE THESE RAILS BEFORE THE COT IS USED IN ITS LOWEST POSITION.
- ASSEMBLY DRAWING, A LIST AND DESCRIPTION OF ALL PARTS AND TOOLS REQUIRED FOR ASSEMBLY AND A DIAGRAM OF THE BOLTS AND OTHER FASTENINGS REQUIRED.
- THICKNESS OF THE MATTRESS SHALL BE SUCH THAT THE INTERNAL HEIGHT (SURFACE OF THE MATTRESS TO THE UPPER EDGE OF THE COT FRAME) IS AT LEAST 500 MM IN THE LOWEST POSITION OF THE COT BASE AND AT LEAST 200 MM IN THE HIGHEST POSITION OF THE COT BASE.

MAINTENANCE

- IT'S RECOMMENDED TO KEEP THE FURNITURE IN A STABLE ENVIRONMENT WHERE THE TEMPERATURE IS NOT LESS THAN 15 DEGREES C WITH THE RELATIVE HUMIDITY IN THE 50 - 55%
- RANGE. AFTER ASSEMBLY, MAKE SURE THAT ALL SCREWS ARE TIGHT.
- EVERY G MONTHS CHECK ALL LOCKING MECHANISMS, IF NECESSARY TIGHTEN LOOSE SCREWS;
- FOLLOW THIS RULE TO PREVENT THE OCCURRENCE OF SQUEAKS.
- IN CASE OF OCCURRENCE OF SQUEAKS DISASSEMBLE THE COT AND WIPE THE STABBING PARTS
- WITH A DAMP CLOTH AND ALLOW DRYING.
- THEN ASSEMBLE THE COT, CHANGE THE POSITION OF THE SIDE PANELS.
- MAKE SURE ALL SCREWS ARE TIGHT.

WENN SIE DIESE WARNHINWEISE UND ANWEISUNGEN NICHT BEFOLGEN, KANN ES ZU SCHWEREN VERLETZUNGEN ODER ZUM TOD FÜHREN

- BEACHTEN SIE DIE GEFAHR DURCH OFFENES FEUER UND ANDERE STARKEHITZEQUELLEN WIE ELEKTRISCHE STECKER, GASÖFEN, ETC. IN DER NÄHE DES BETTES. DIE VERWENDUNG DES BETTES MIT DEFEKTEN. SCHADHAFTEN ODER FEHLENDEN TEILEN IST ZU VERMEIDEN UND ES SOLLTEN NUR ERSATZTEILE VOM HERSTELLER VERWENDET WERDEN.
- LASSEN SIE NICHTS IM BETT LIEGEN UND STELLEN SIE ES NICHT IN DER NÄHE VON GEGENSTÄNDEN AUF. IN DENEN SICH ARME ODER BEINE VERHEDDERN KÖNNEN, ODER DIE ZUM KLEMMEN ODER ERSTICKEN FÜHREN KÖNNEN. BSPW.: SEILE. FÄDEN. VORHÄNGE, SCHNÜRE. ETC.
- BENUTZEN SIE NICHT MEHR AI£ EINE MATRATZE IM BETT.
- DAS BETT IST ERST EINSATZBEREIT, WENN DIE VERRIEGELUNGSMECHANISMEN GESCHLOSSEN SIND. ÜBERPRÜFEN SIE SORGFÄLTIG, DASS DIESE VOLI^TÄNDIG SCHLIESSEN, BEVOR SIE DAS BETT BENUTZEN.
- WENN DIE HÖHE DES BETTES JUSTIERBAR IST. IST DIE NIEDRIGSTE POSITION DIE SICHERSTE UND DIE BASIS SOLLTE IMMER IN DIESER POSITION VERWENDET WERDEN, SOBALD DAS BABY ALT GENUG ZUM SITZEN IST.
- WENN BEWEGLICHE SEITEN BEILIEGEN. LASSEN SIE DAS KIND IM BETT NICHT UNBEAUFSICHTIGT. STELLEN SIE IMMER SICHER, DASS DIE BEWEGLICHEN SEITEN GESCHLOSSEN SIND.
- WENN ABNEHMBARE SCHIENEN MITGELIEFERT SIND, UM DAS BETT ÜBER DIE NIEDRIGSTE POSITION ZU STÜTZEN, IST ES WICHTIG, DASS DIESE SCHIENEN ENTFERNT WERDEN, BEVOR DAS BETT IN SEINER NIEDRIGSTEN POSITION VERWENDET WIRD.
- MONTAGEZEICHNUNG, EINE LISTE UND BESCHREIBUNG ALLER TEILE UND WERKZEUGE DIE FÜR DEN AUFBAU VERWENDET WERDEN UND EIN DIAGRAMM DER SCHRAUBEN UND ANDERE VERBUNDMITTEL SIND NÖTIG.
- DIE MATRATZE SOLLTE SO DICK SEN, DASS DIE INNENHÖHE (OBERFLÄCHE DER MATRATZE ZUM OBEREN RAND DES BETTGELÄNDERS) MINDESTENS 500 MM IN DER UNTERSTEN POSITION DER DES BETTES UND MINDESTENS 200 MM IN DER HÖCHSTEN POSITION DES BETTES BETRÄGT.

WARTUNG

- ES WIRD EMPFOHLEN, DIE MÖBEL IN EINER STABILEN UMGEBUNG AUFZUSTELLEN, IN DER TEMPERATUR NICHT WENIGER ALS 15°C BEI EINER RELATIVEN LUFTFEUCHTIGKEIT VON 50%-55% BETRÄGT. STELLEN SIE NACH DER MONTAGE SICHER. DASS ALLE SCHRAUBEN FEST ANGEZOGEN SIND.
- ÜBERPRÜFEN SIE ALLE 6 MONATE DIE VERBINDUNGEN AUF FESTEN SITZ UND ZIEHEN SIE FALLS ERFORDERLICH LOSE FEST; BEFOLGEN SIE DIESE REGEL. UM QUIETSCHEN ZU VERMEIDEN.
- FALLS ES QUIETSCHT, BAUEN SIE DAS BETT AUSEINANDER. WISCHEN SIE DIE STECKERTEILE MIT EINEM FEUCHTEN TUCH AB UND LASSEN SIE SIE TROCKNEN.
- DANN BAUEN SIE DAS BETT WIEDER ZUSAMMEN UND ÄNDERN DIE POSITION DER SEITENWÄNDE.
- STELLEN SIE SICHER. DASS ALLE SCHRAUBEN FEST ANGEZOGEN SIND.

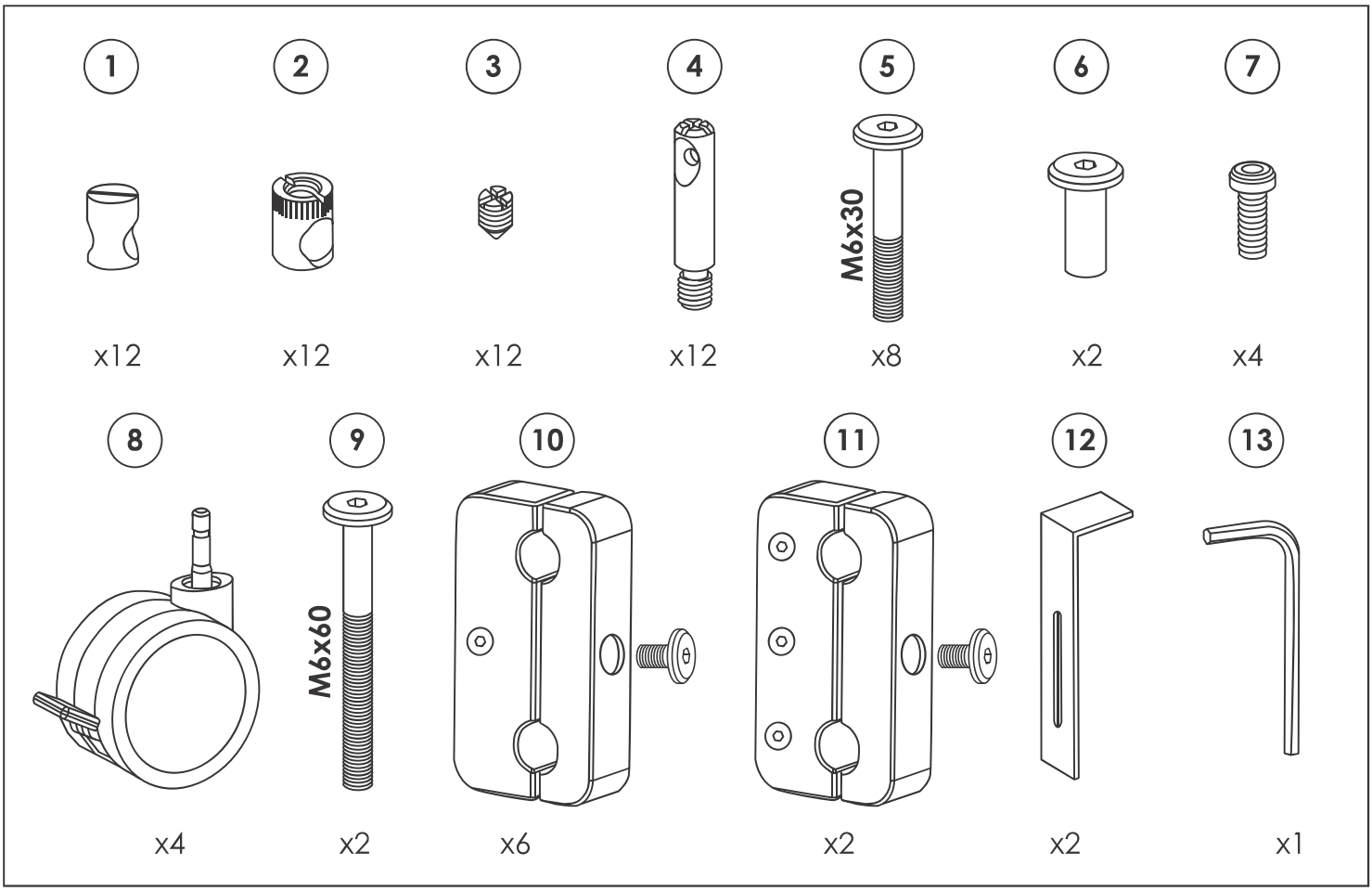
1
2
3
4
5
6
7
M6x30
x12
x12
x12
x12
x8
x2
x4
8
9
10
11
12
13
M6x60
x4
x2
x6
x2
x2
x1

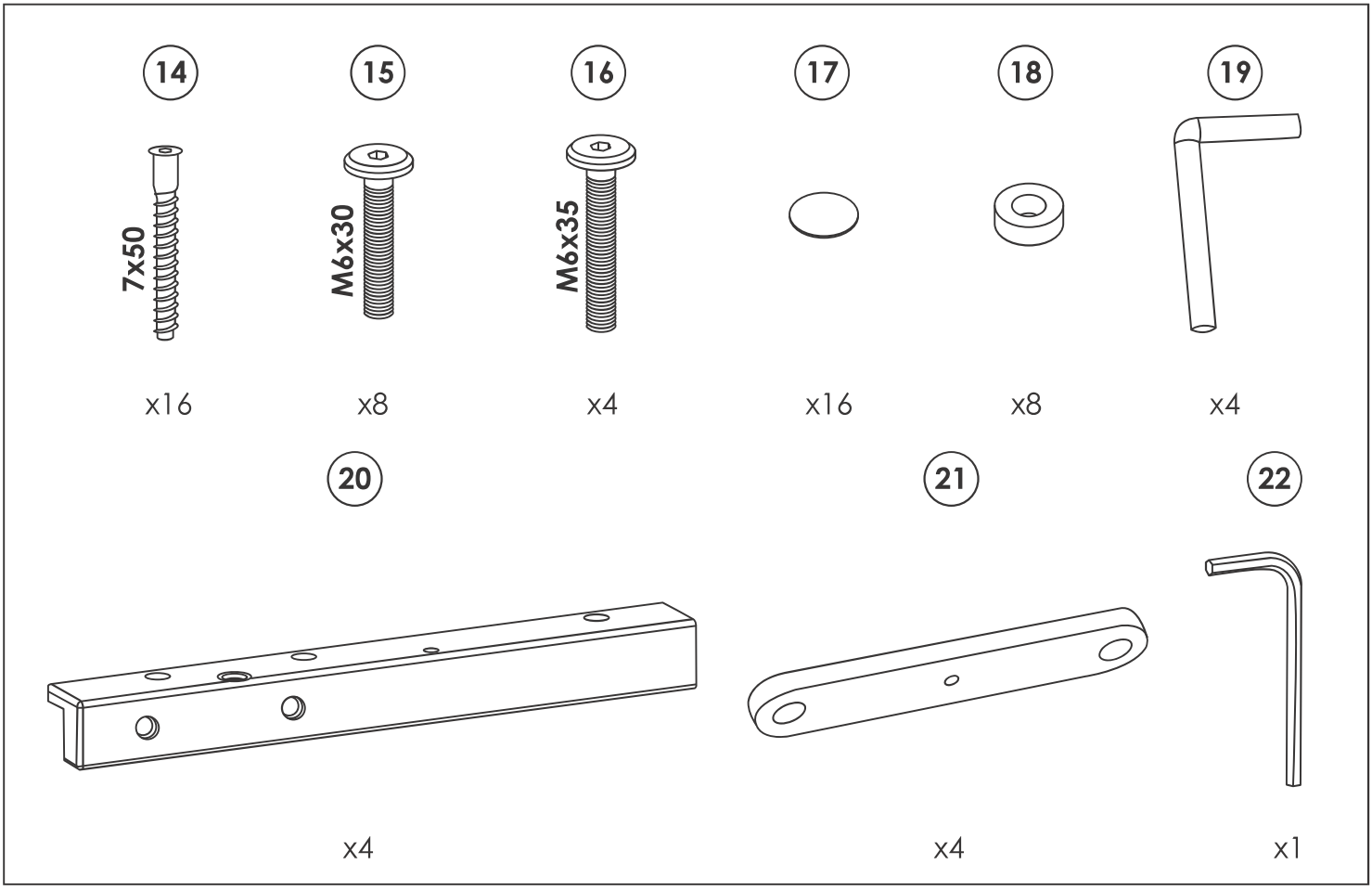
14
15
16
17
18
19
7x50
M6x30
M6x35
x16
x8
x4
x16
x8
x4
20
21
22
x4
x4
x1

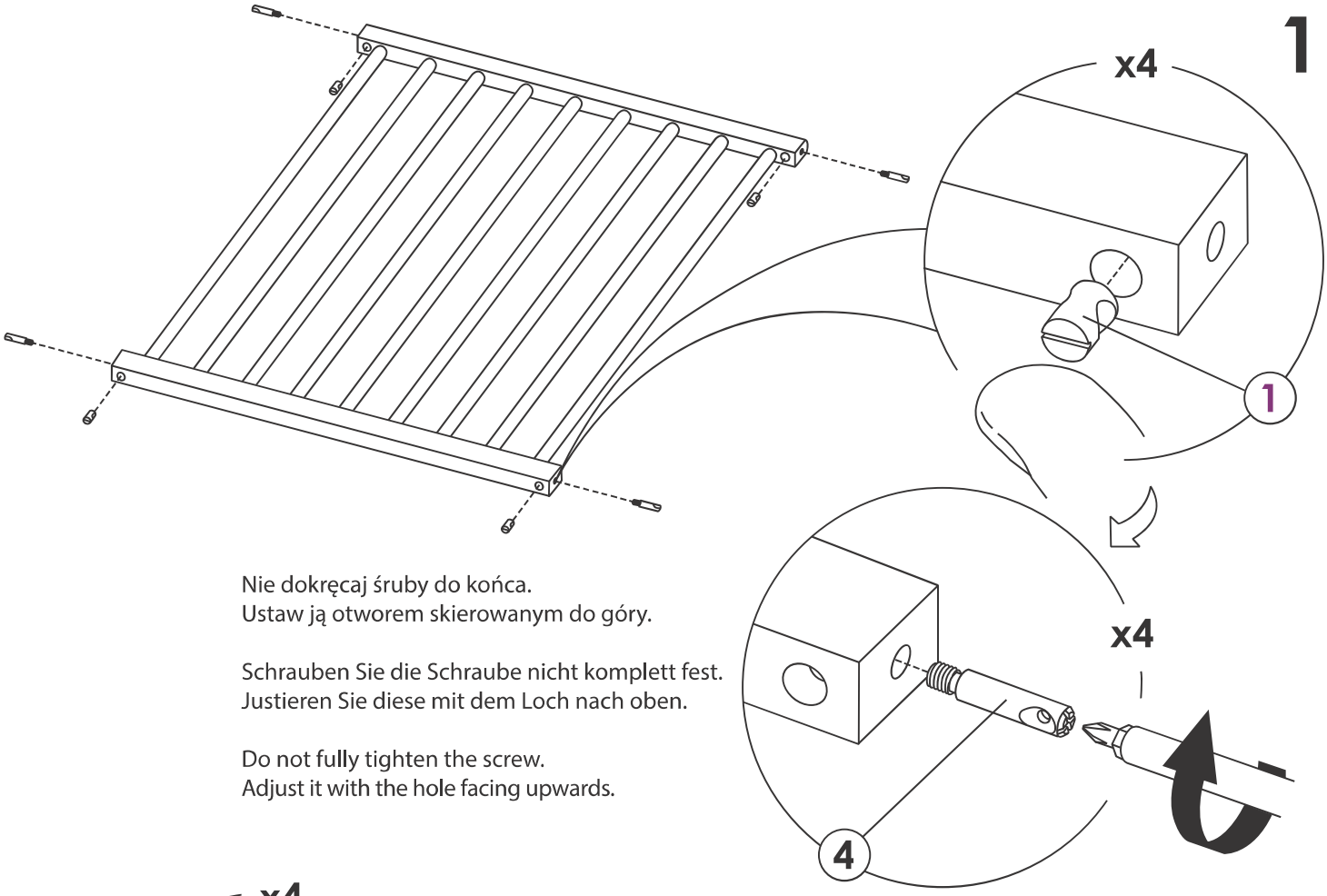

Nie dokręcaj śruby do końca.
Ustaw ją otworem skierowanym do góry.

Schrauben Sie die Schraube nicht komplett fest.
Justieren Sie diese mit dem Loch nach oben.

Do not fully tighten the screw.
Adjust it with the hole facing upwards.

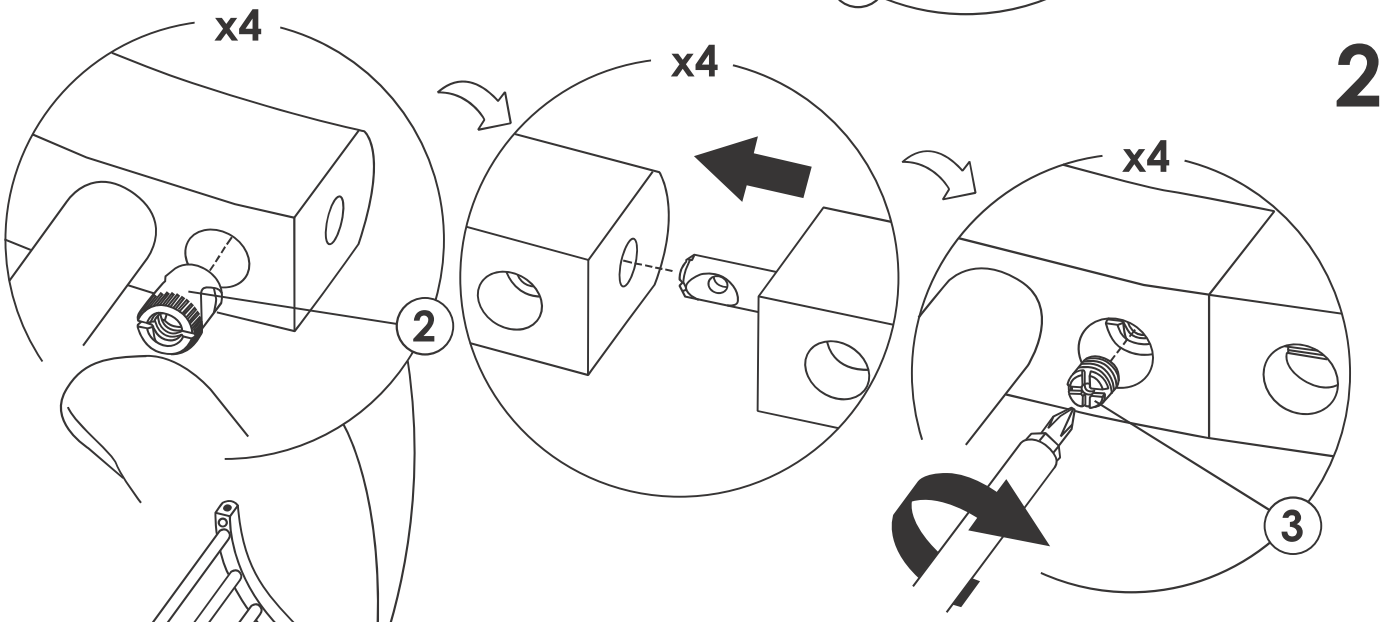

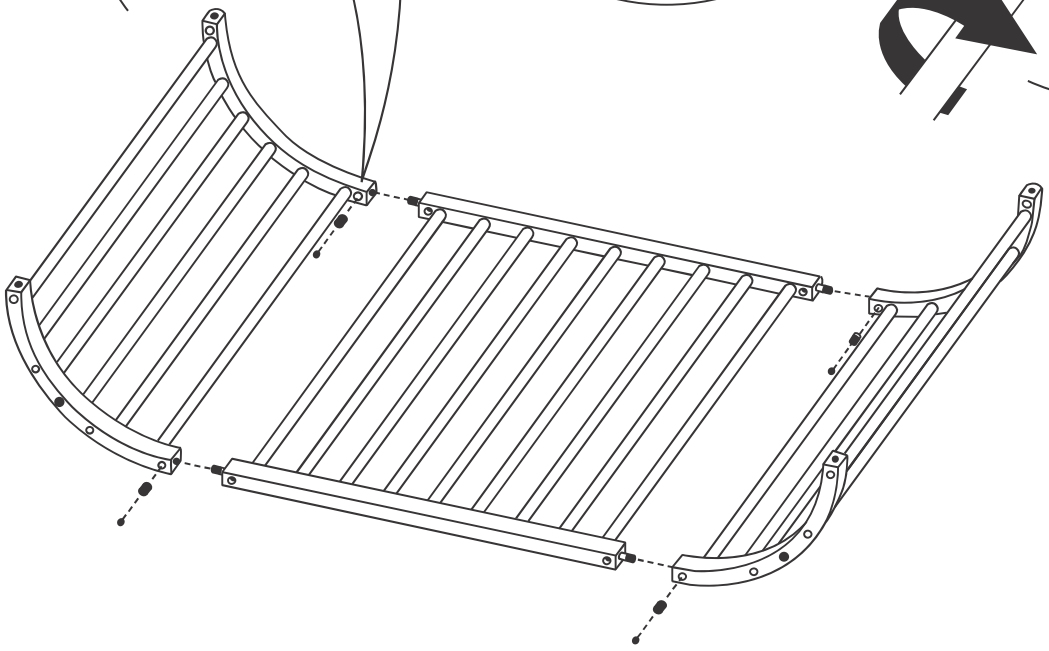

Jeśli nie można łatwo wkręcić śruby mocującej. Cofnij się o krok i ponownie wyreguluj śrubę z otworem.

Wenn sich die Fixierschraube nicht leicht eindrehen lässt. Gehen Sie einen Schritt zurück und justieren Sie die Schraube mit dem Loch nach.

If the fixing screw cannot be screwed in easily. Take a step back and readjust the screw with the hole.

3

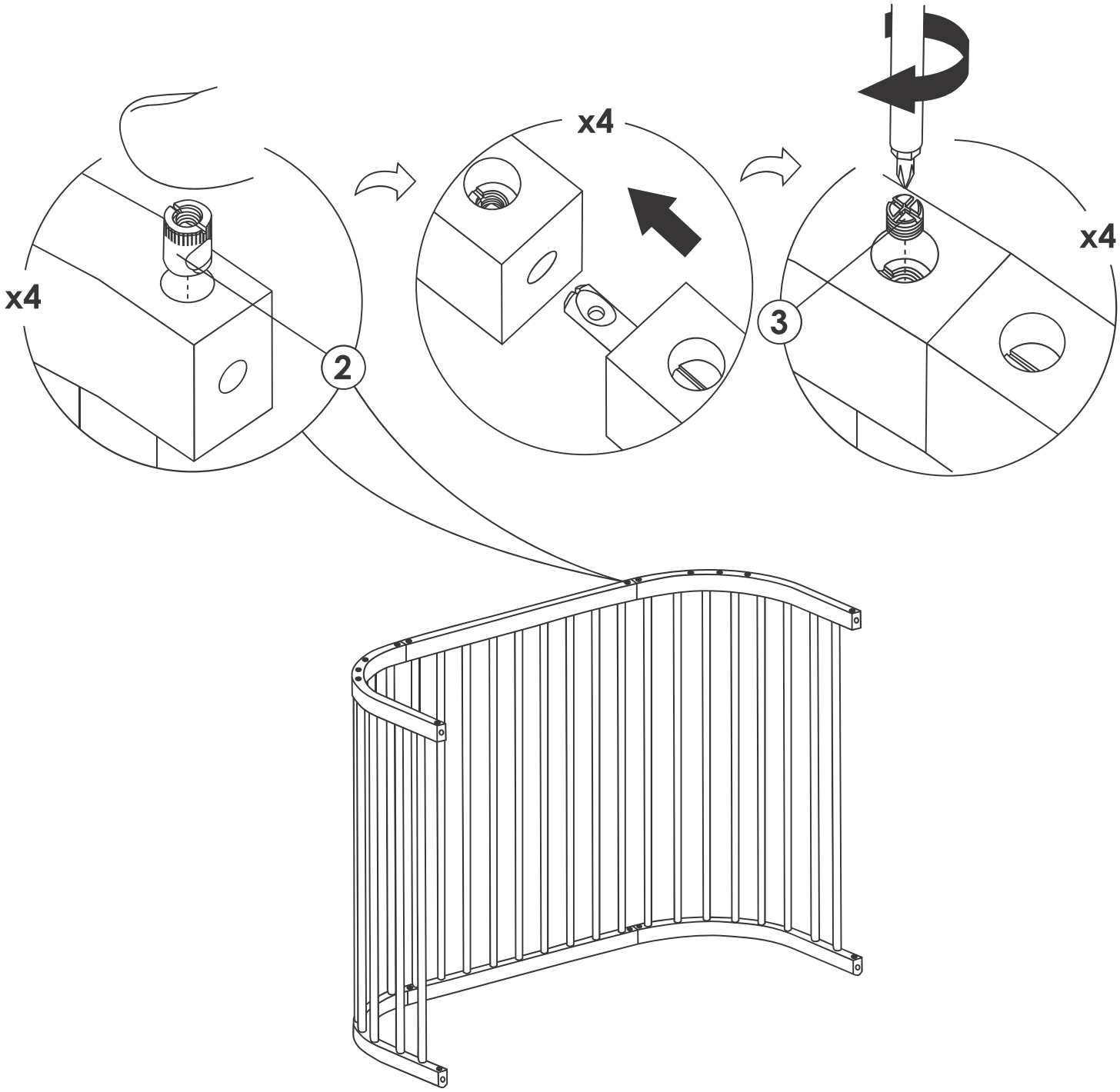

4

Na początku nie dokręcaj całkowicie śruby, aby nadal można było obracać wsporniki podczas mocowania płyty podstawy.

Schrauben Sie die Schraube zunächst nicht komplett fest, damit Sie beim anbringen der Bodenplatte die Halterungen noch drehen können.

Do not fully tighten the screw at first so that you can still turn the brackets when attaching the base plate.

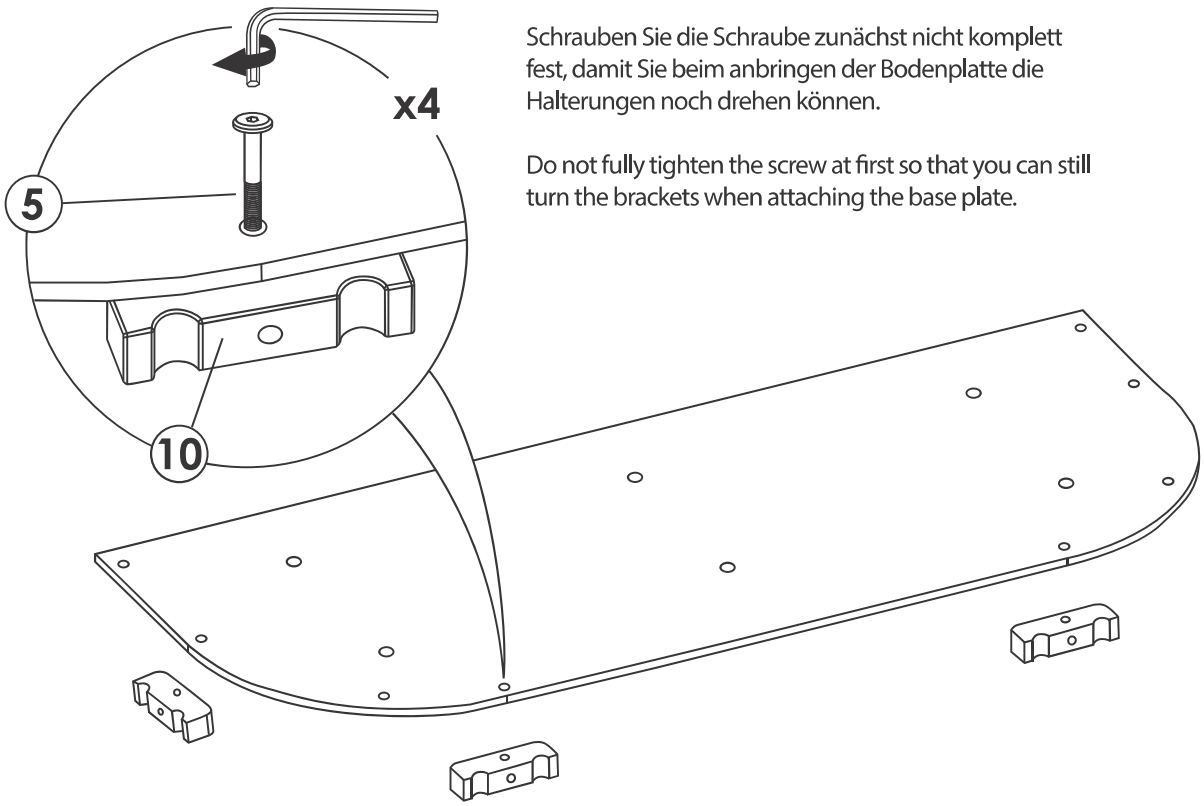

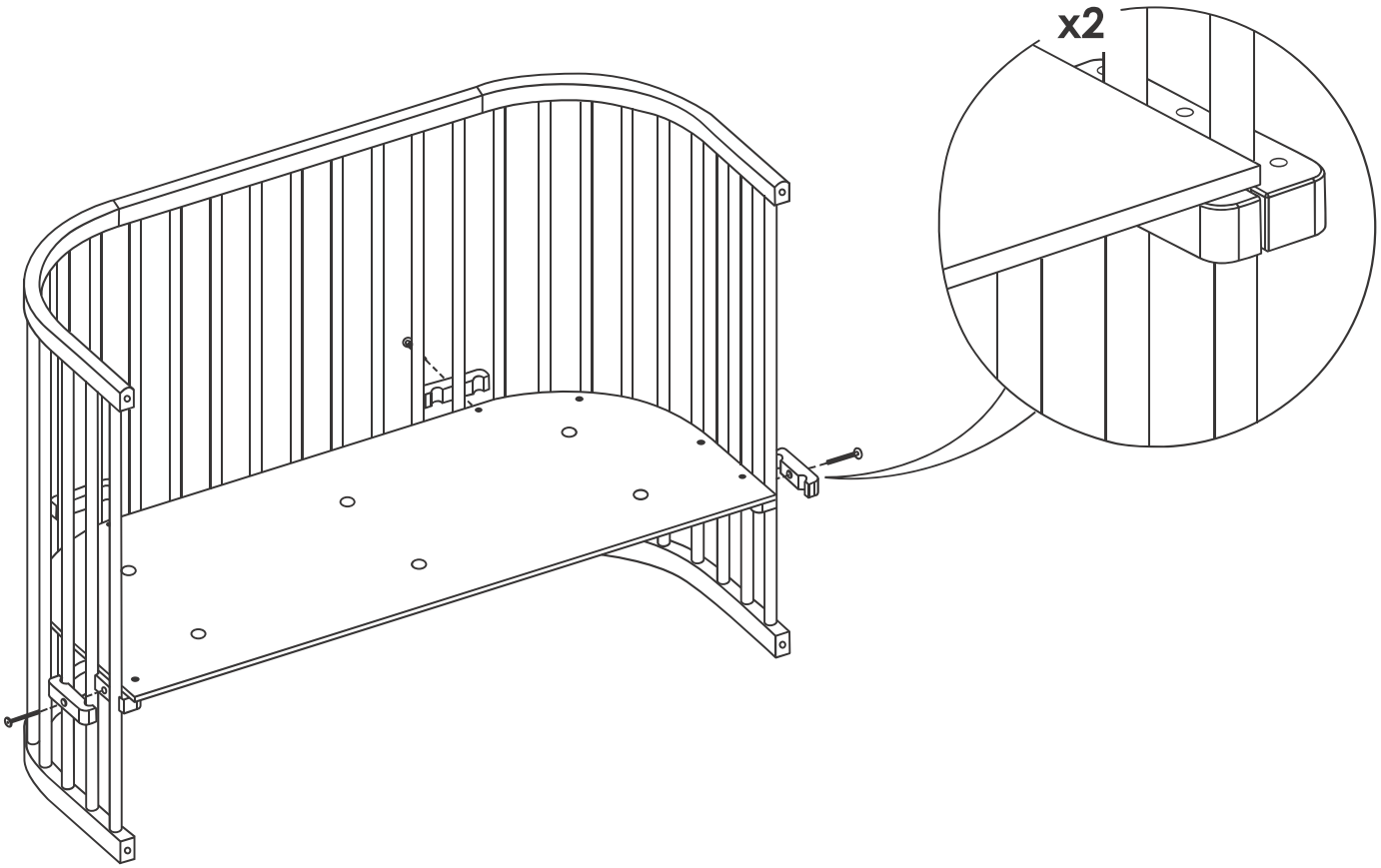

6

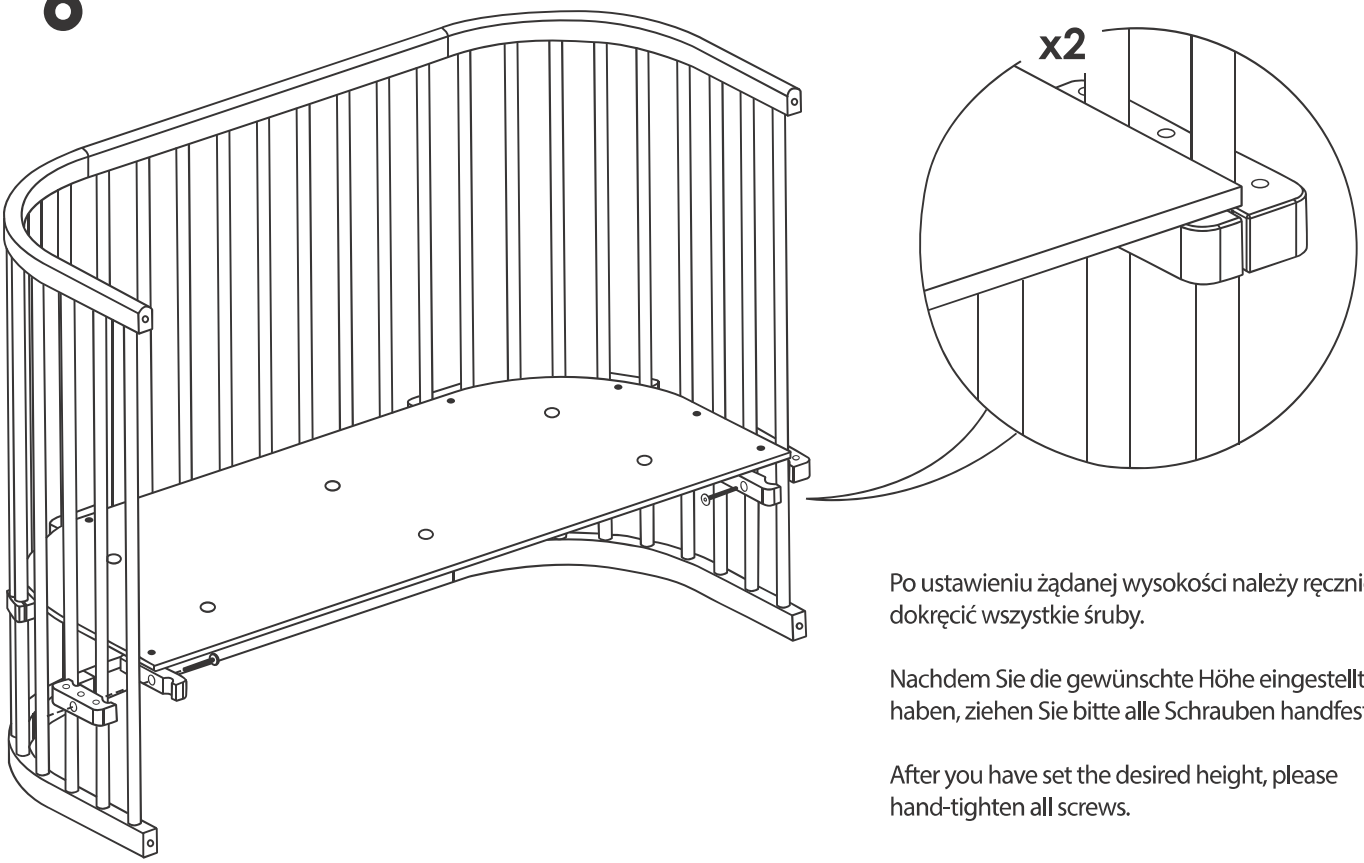

Po ustawieniu żądanej wysokości należy ręcznie dokręcić wszystkie śruby.

Nachdem Sie die gewünschte Höhe eingestellt haben, ziehen Sie bitte alle Schrauben handfest an.

After you have set the desired height, please hand-tighten all screws.

7

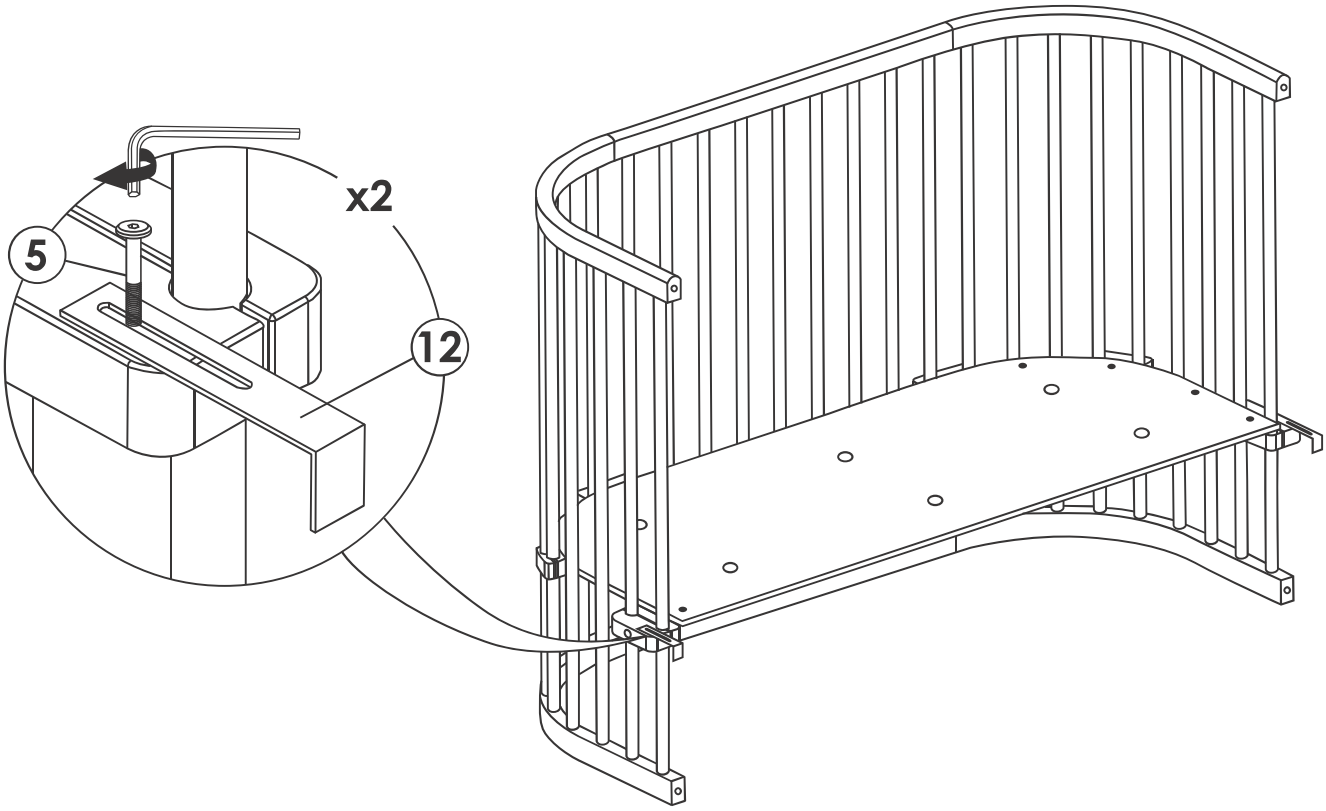

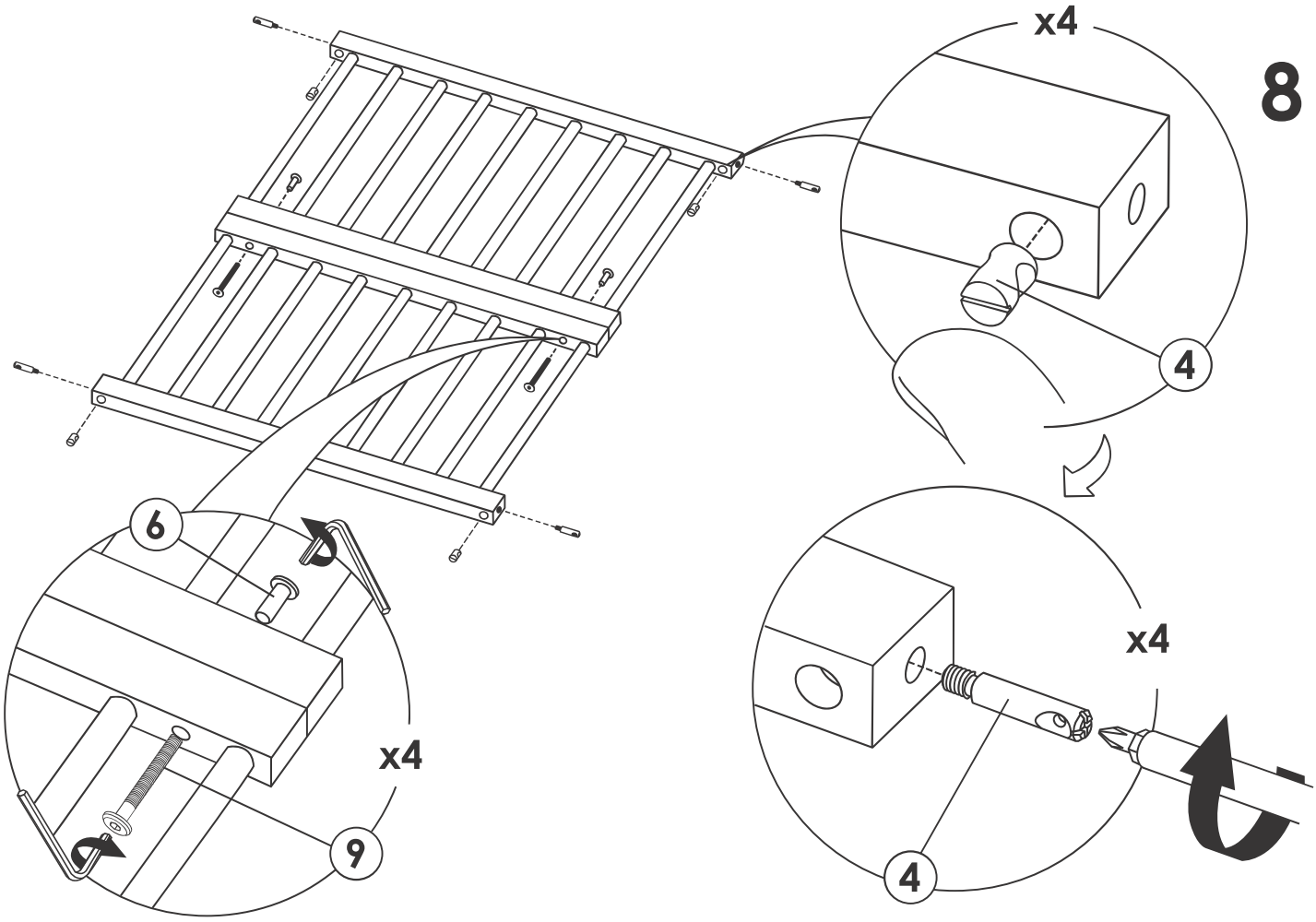
8
x4
4
6
x4
9
x4
4

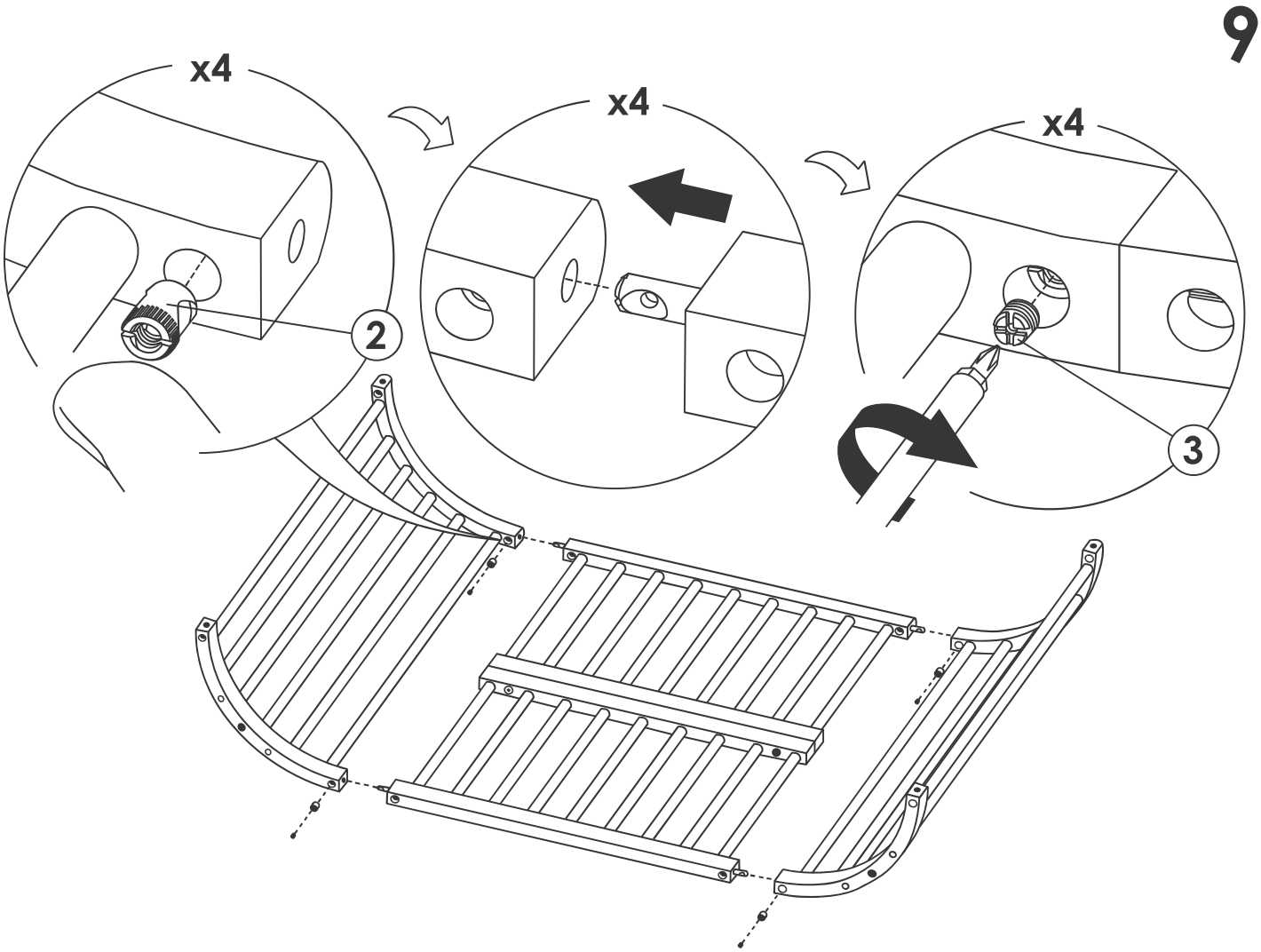
9
x4
2
x4
x4
3

10

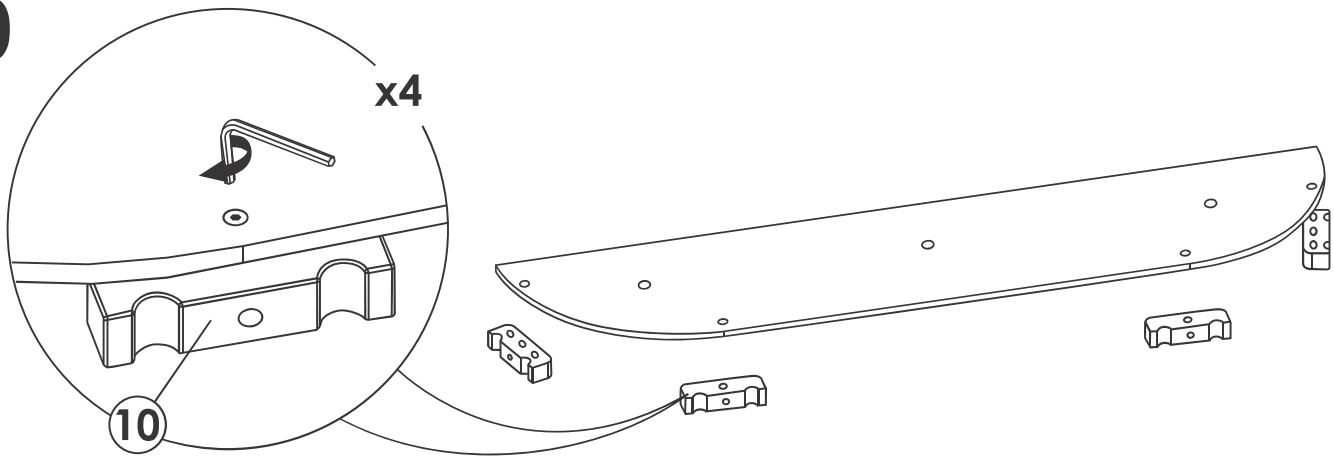

11

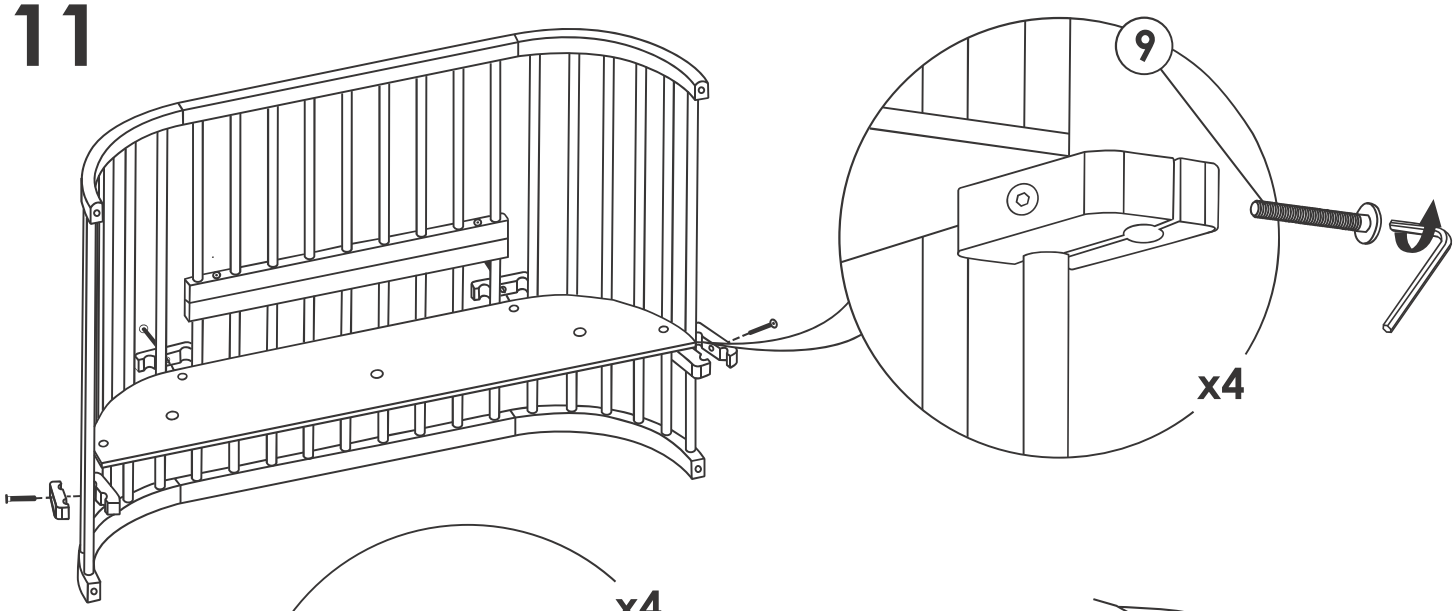

12

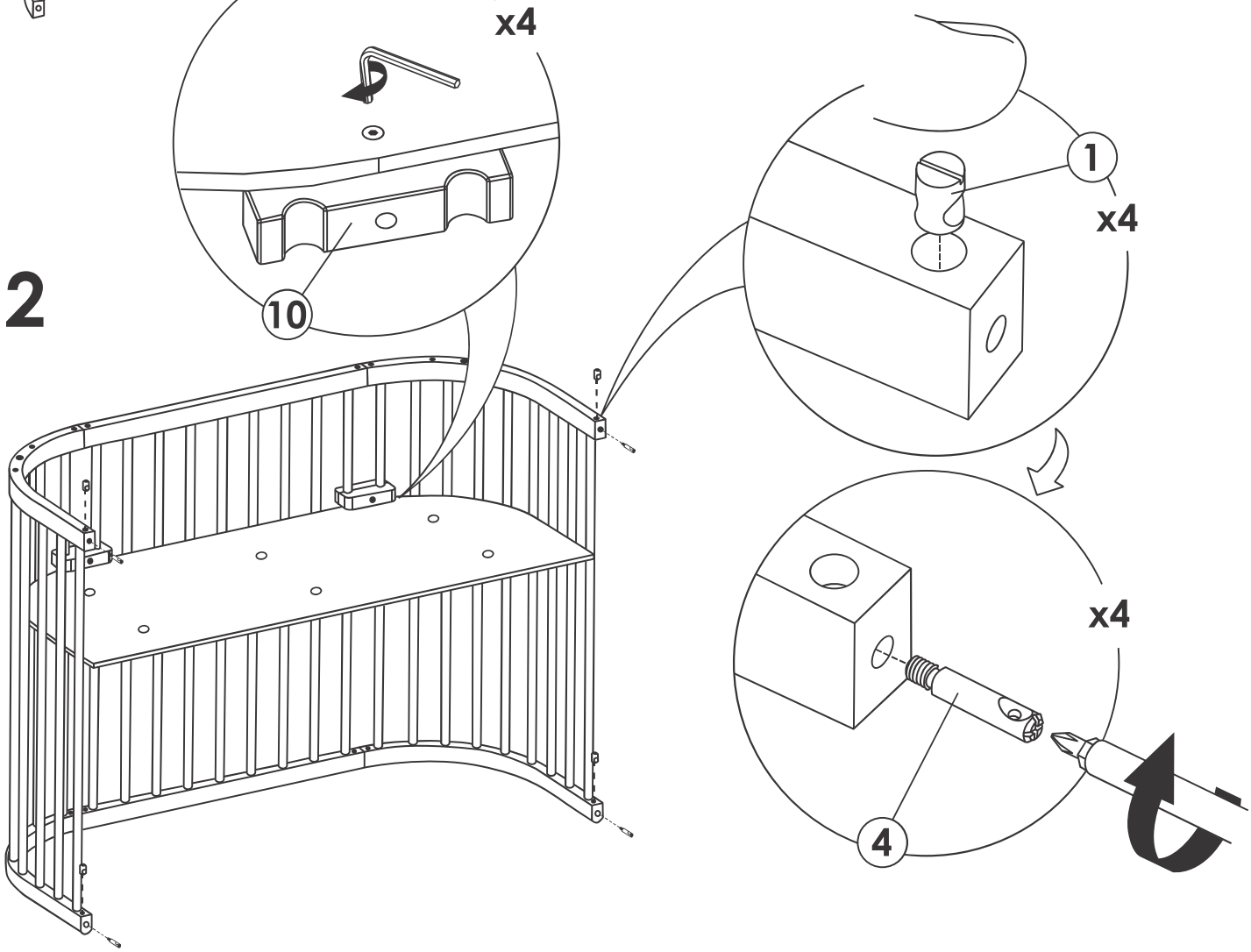

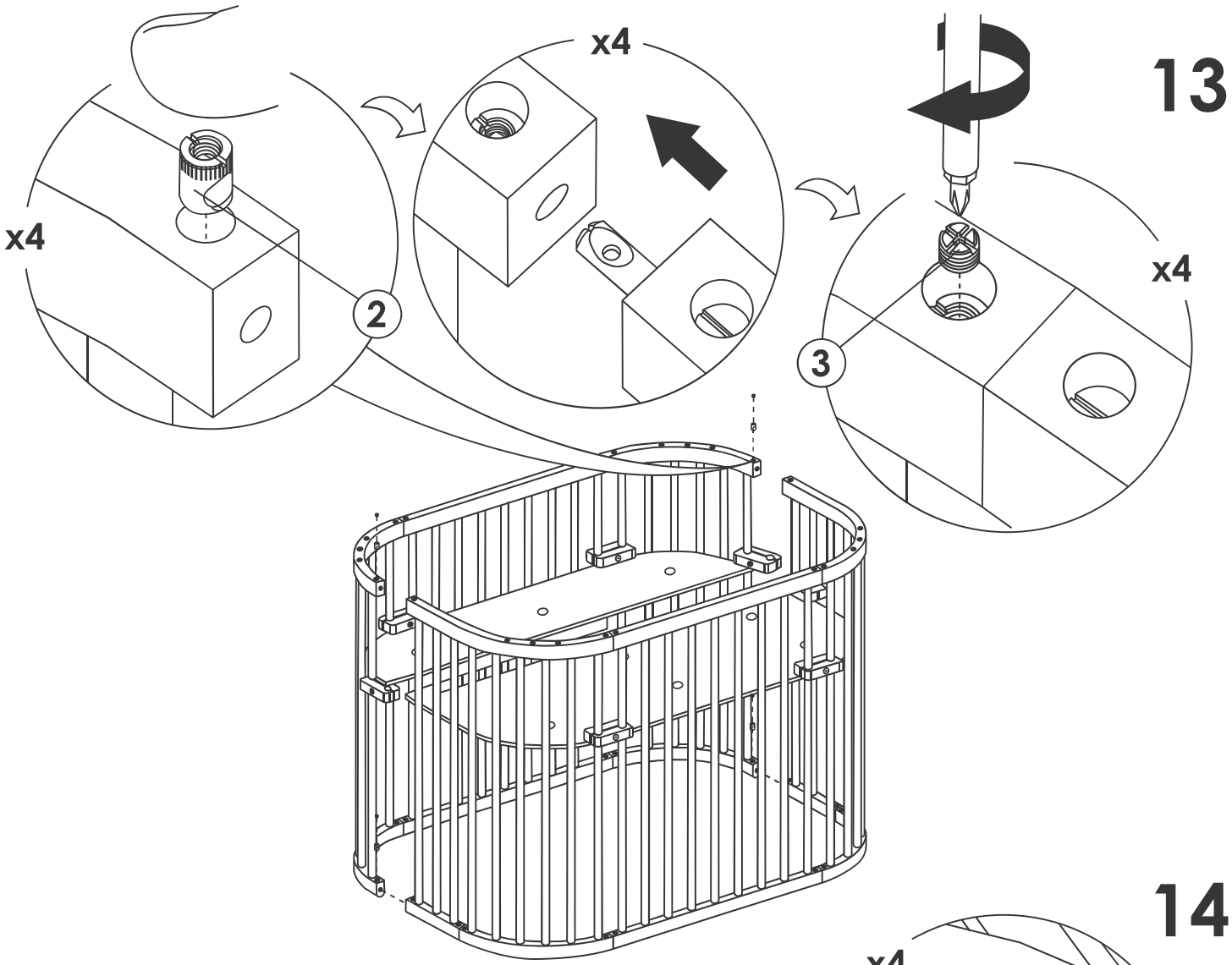
13
x4
2
x4
3
x4

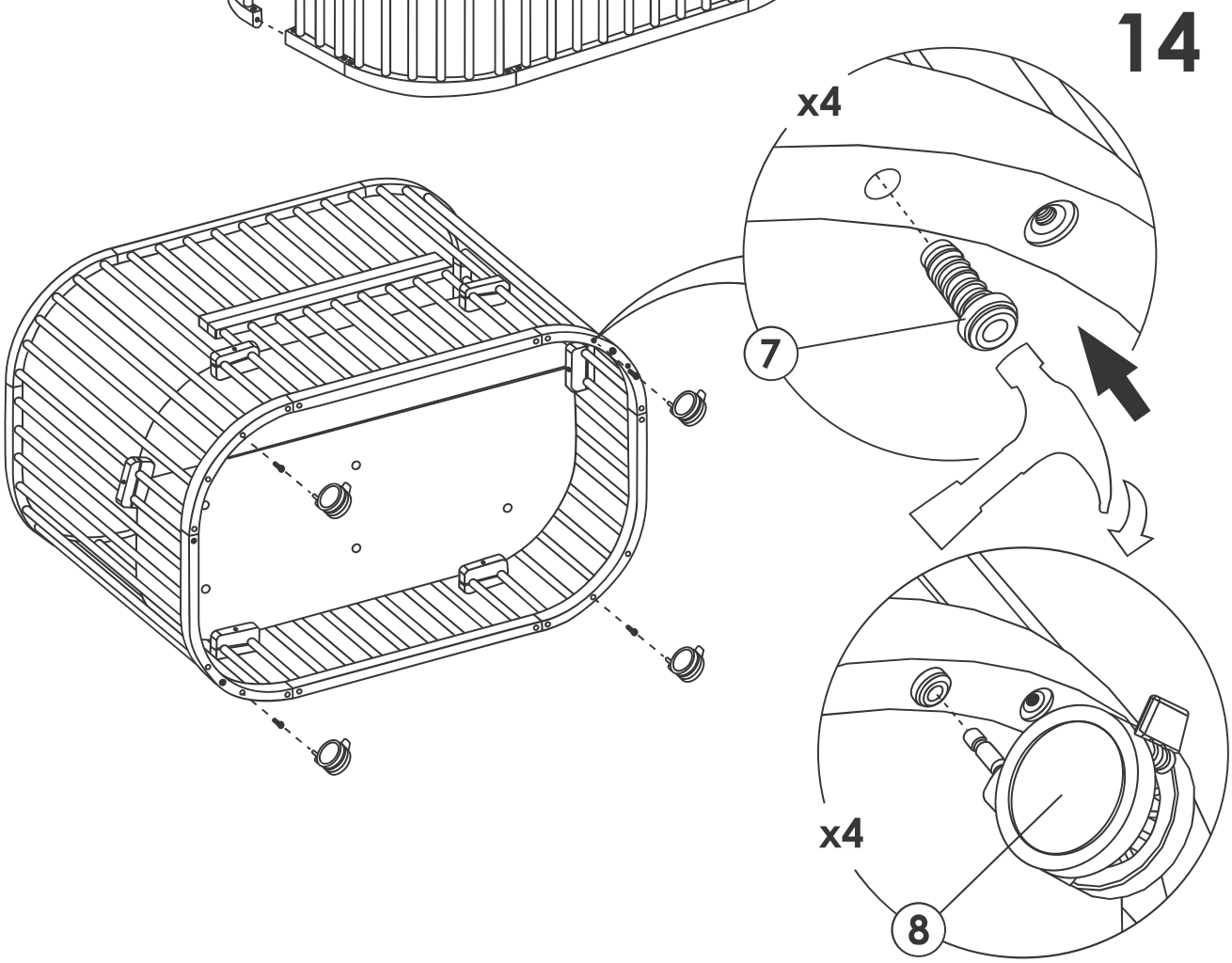
14
x4
7
x4
8

15

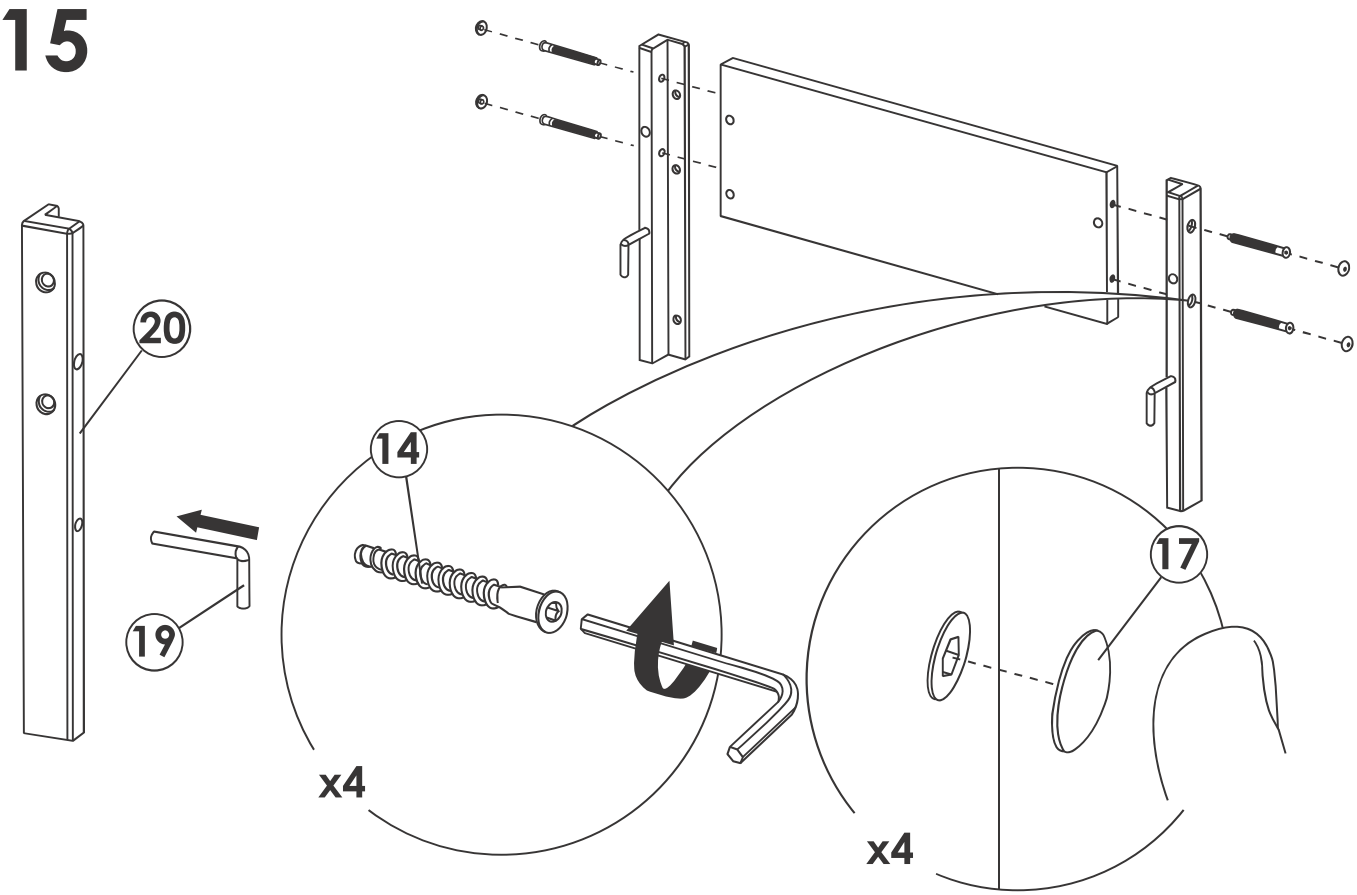

16

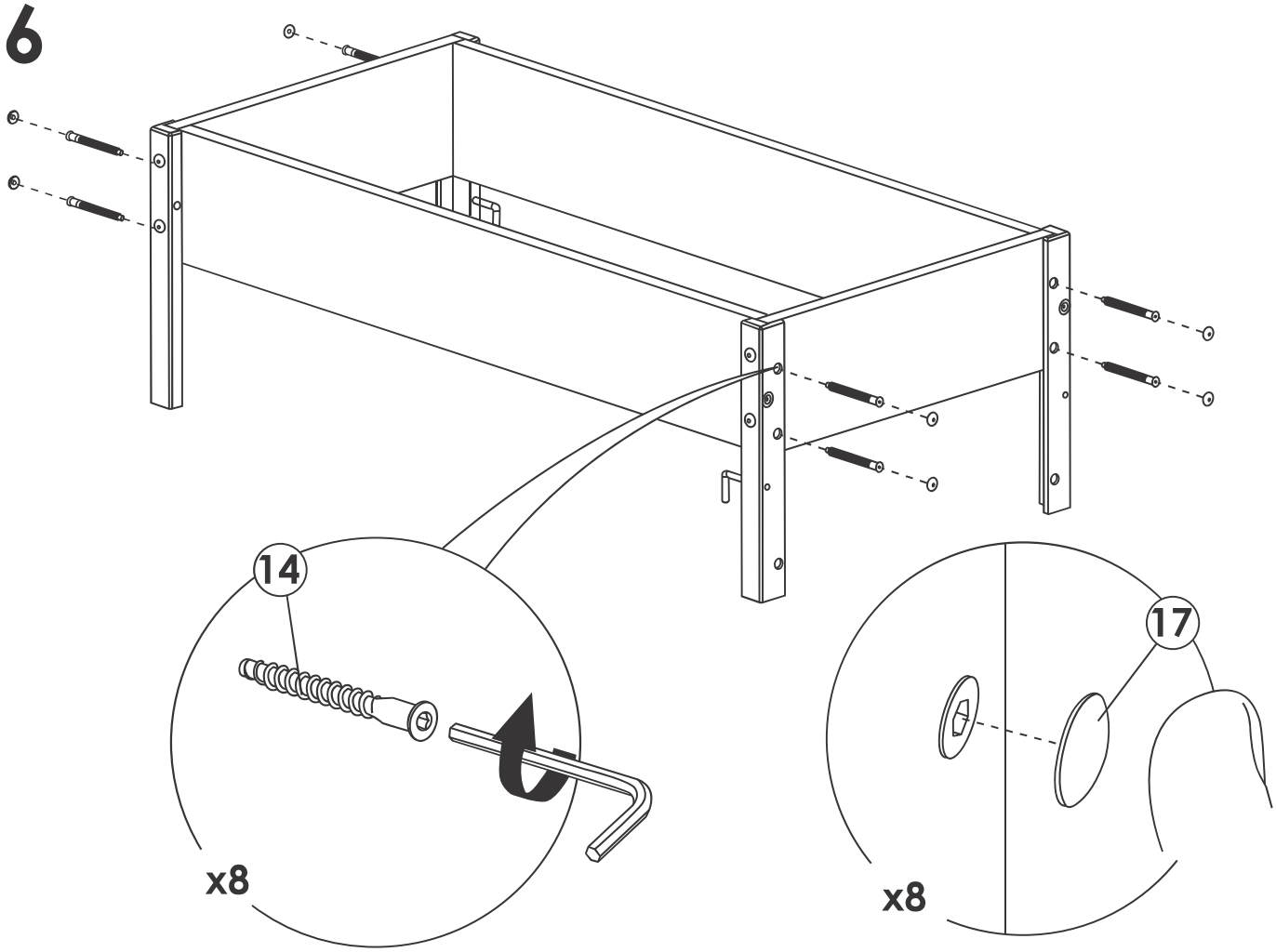

17

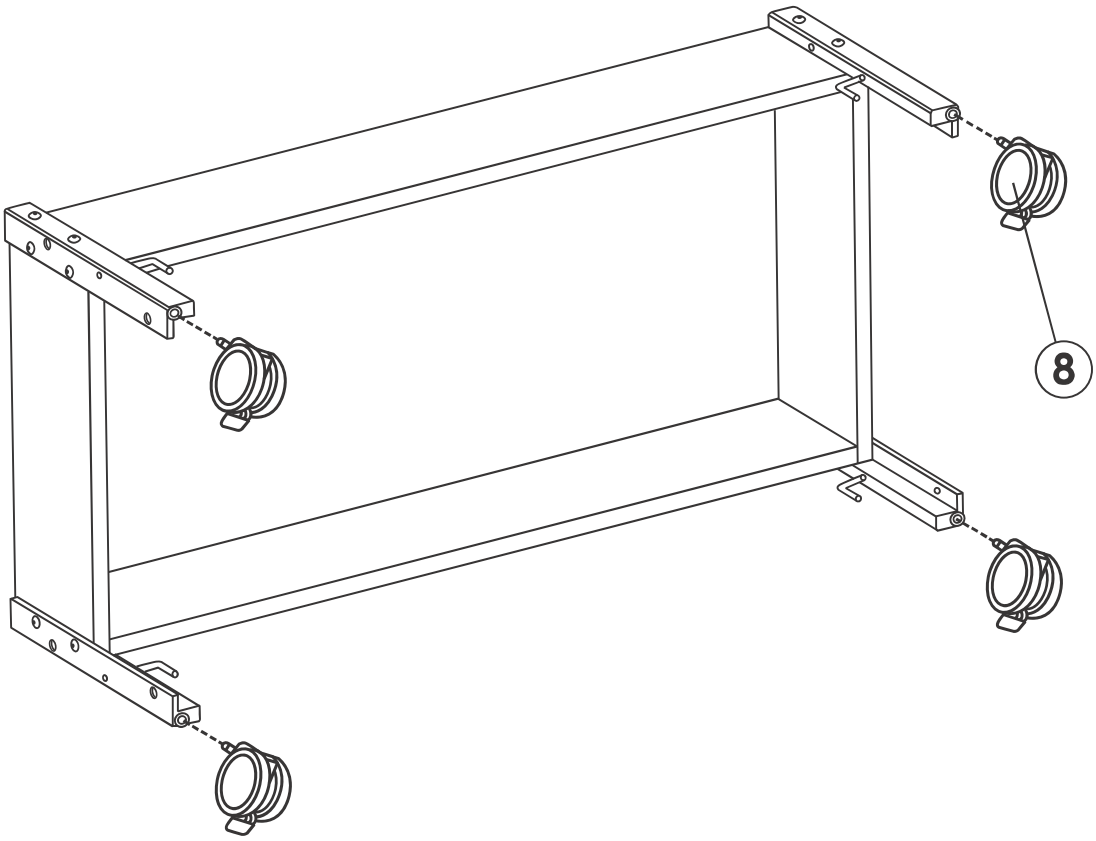

18

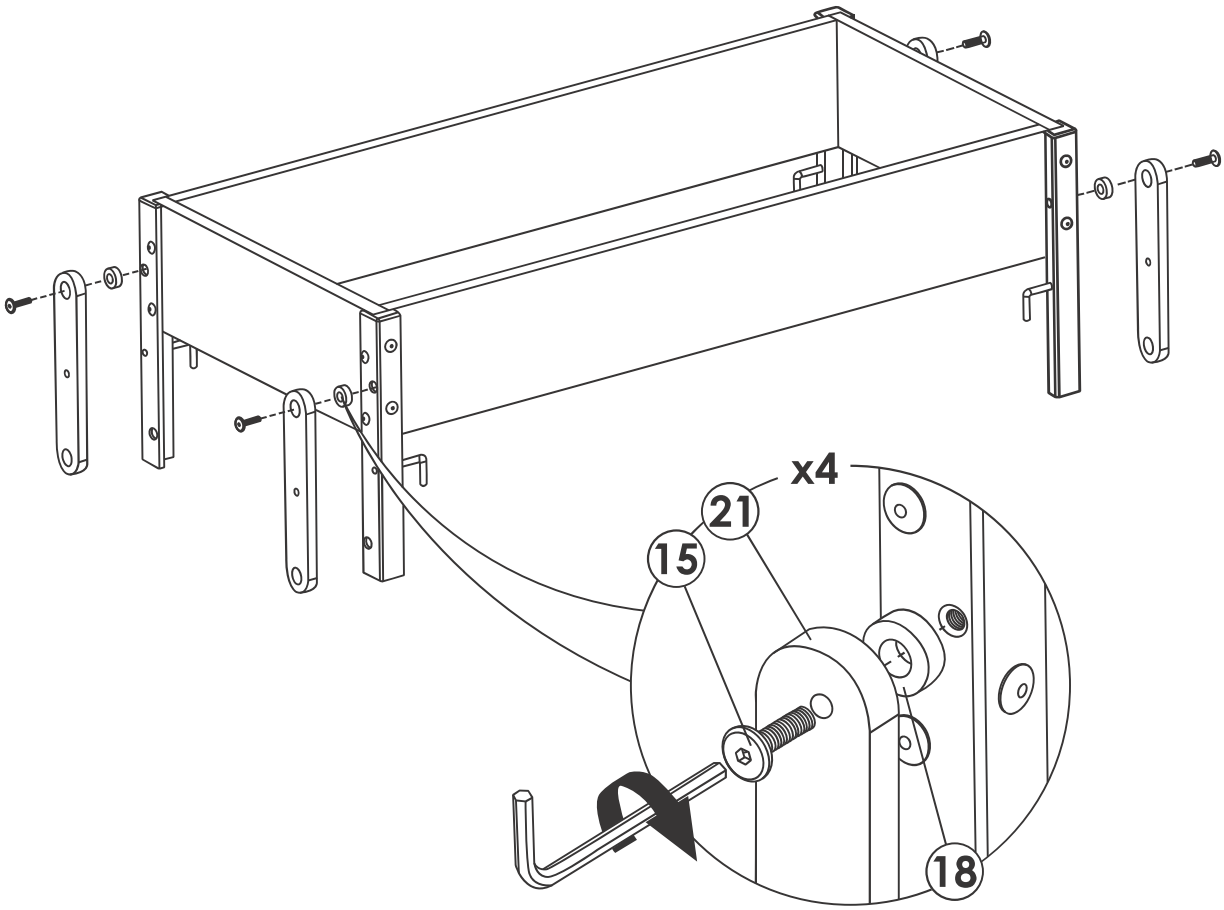

19

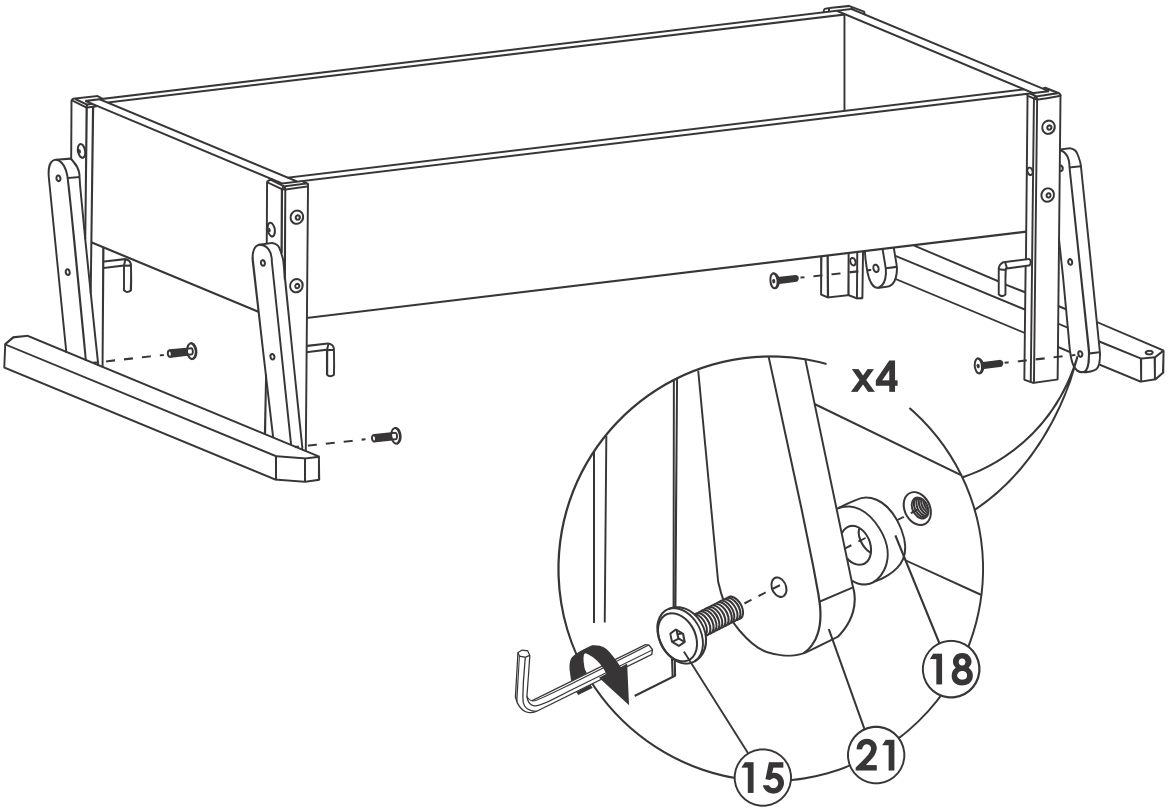

20

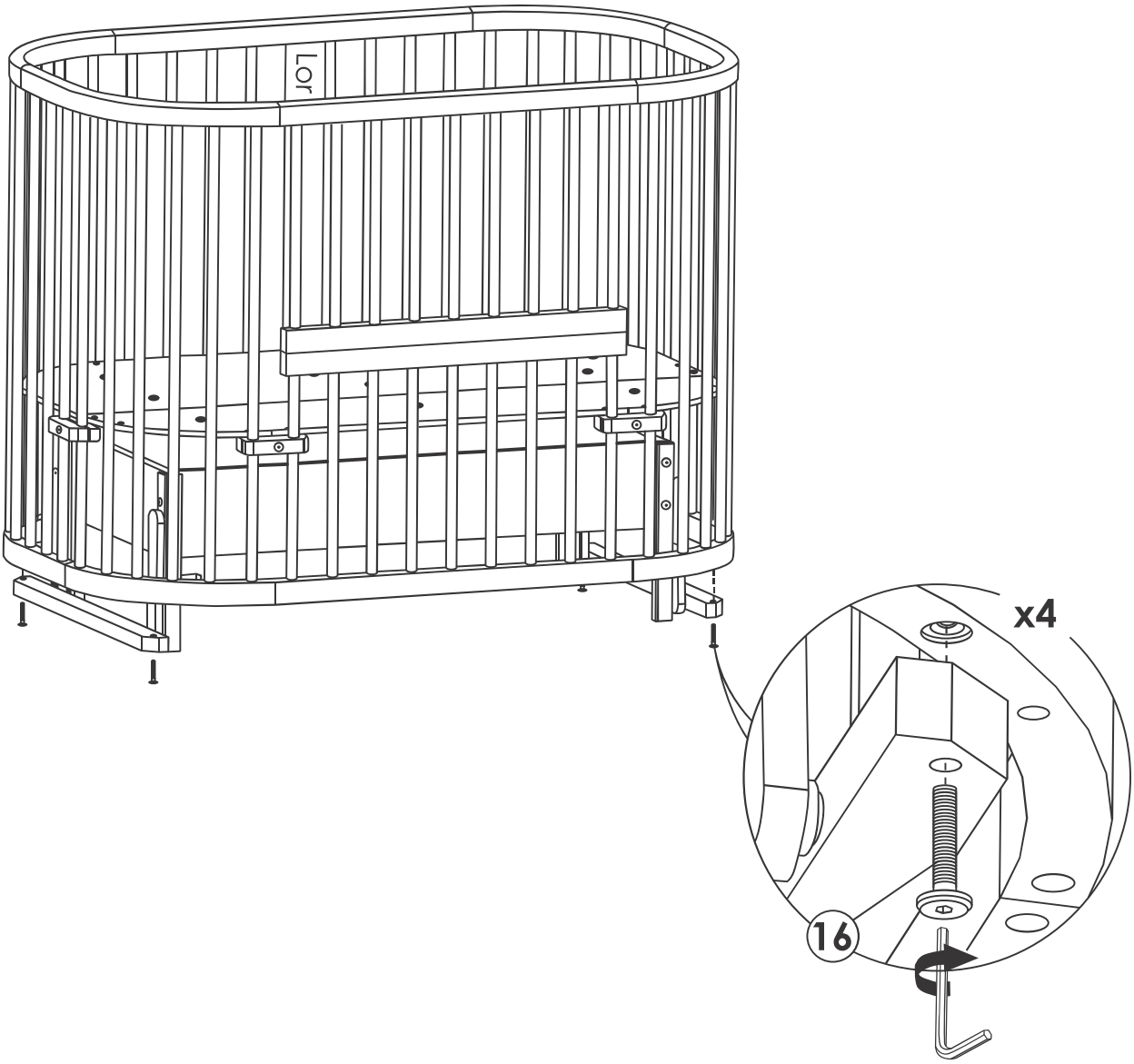

COMFORTBABY

EIN MARKENZEICHEN VON OLYMP & OLIPA GMBH

ELISABETHSTRASSE 12 – 50226 FRECHEN – GERMANY

EMAIL: SERVICE@COMFORTBABY.DE
p: + 49 (0) 221 67789904
f: + 49 (0) 221 67789983

WWW.COMFORTBABY.GLOBAL

Comfort Baby