SweetHeart Wardrobe – with two doors
SweetHeart Kleiderschrank – mit zwei Türen

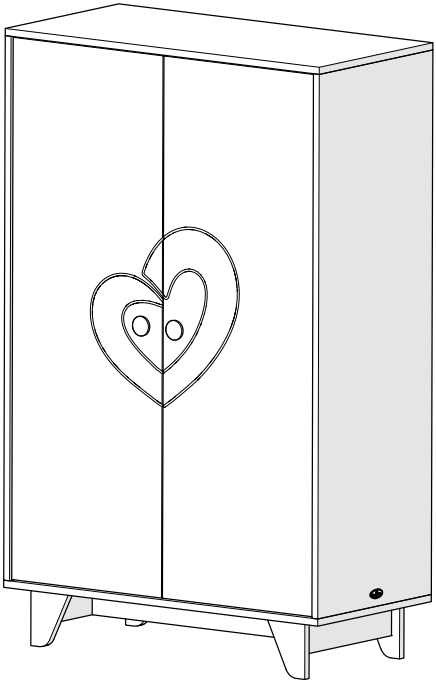

User manual and assembly instructions
Gebrauchsanleitung-und Aufbauanleitung

Safety and care advice p.2
Components p.6
1 Wardrobe assembly p.7
10 Attachment to the wall p.16
13 Hinge adjustment p.19
Contacts p.20

1. Safety instructions

1.1. Please read these instructions fully before starting assembly and keep it for future reference.

1.2. This product is intended to be assembled and used only as described in these instructions. The improper assembly of the wardrobe can lead to overturning and injuries. When necessary consult with an expert. IMPORTANT! Screws or fittings for the attachment to the wall are not included in the components. Please consult with an expert regarding your wall type and the matching fittings for the wall attachment. The attachment belt for the wall is included. The attachment to the wall is mandatory.

1.3. Assembly will be easier with 2 people.
1.4. The manufacturer is not responsible for the improper assembly of the item.
1.5. Do not use the wardrobe if any parts are broken, or missing. Before assembly check parts for shipping damages. After assembly, shipping damages won't be accepted.
1.6. Do not use the wardrobe on uneven surfaces.
1.7. Check the fasteners periodically.

2. Care advice.

2.1. It is recommended to use the furniture in a ventilated dry room at the air temperature not lower than +10C and at the relative air humidity from 45% to 70%.

2.2. Only clean by using damp cloth and mild detergent. Do not use bleach or abrasive cleaners. At the end, make sure to wipe the furniture with dry cloth. Moisture may cause cracks on the wood and coating. Please do not use microfiber cloth.

2.3. The furniture should be protected from direct sunlight, should not be located near heating appliances.

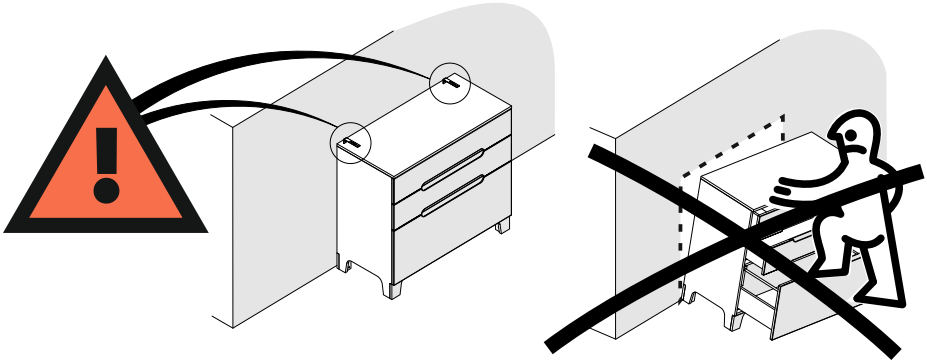

WARNING!

IT IS MANDATORY FOR THE WARDROBE TO BE ATTACHED TO THE WALL.

Sicherheitshinweise und Gebrauchsanweisung S.4
Lieferumfang S.6
1 Montage Schrank S.7
10 Wandsicherung S.16
13 Türscharniere S.19
Kontakte S.20

1. Sicherheitshinweise

1.1. Lesen Sie die Gebrauchsanweisung bitte sorgfältig durch und befolgen Sie sie genauestens. Heben Sie die Anleitung sorgfältig auf.

1.2. Die Wandfixierung des Kleiderschranks ist im Lieferumfang enthalten. Eine Fixierung des Schranks an die Wand ist obligatorisch und verhindert das Umkippen des Schranks. Überprüfen Sie die Fixierung regelmäßig auf Festigkeit und Sicherheit.

1.3. Führen Sie die Montage zu zweit durch / Montage 2 Personen
1.4. Der Hersteller übernimmt keine Haftung bei fehlerhaft und/oder falsch montierten Möbel. Nutzen Sie den Schrank ausschließlich zur Aufbewahrung von Kleidung.
1.5. Nutzen Sie den Schrank nicht, wenn dieser beschädigt und/ oder defekt ist. Vor der Montage muss das Produkt auf Transportschäden untersucht werden. Nach dem Aufbau werden keine Transport- oder Oberflächenschäden anerkannt.
1.6. Nutzen Sie den Schrank nicht auf einer unebenen Fläche.
1.7. Prüfen Sie regelmäßig alle Befestigungselemente und die Wandfixierung.

2. Gebrauchsanweisung

2.1. Nutzen Sie die Möbel ausschließlich in einem belüfteten, trockenen Raum bei Lufttemperatur nicht niedriger als +10 C und nicht höher als +40 C und bei Luftfeuchtigkeit nicht mehr als 55%.

2.2. Vermeiden Sie den Kontakt der Oberfläche mit Wasser, Flüssigkeiten aller Art, Lacke, Alkohole, Lösemittel, Öle und Flüssigkeiten / Lösungen, welche ätzend wirken können. Staub sollte mit einem trockenen, weichen Tuch entfernt werden.

2.3. Der Schrank ist vor direkter Sonneneinstrahlung zu schützen und nicht in die Nähe von Heizgeräten, offenem Feuer, Wärmelampen, Kaminen, oder anderen Wärmequellen mit starker Hitze zustellen.

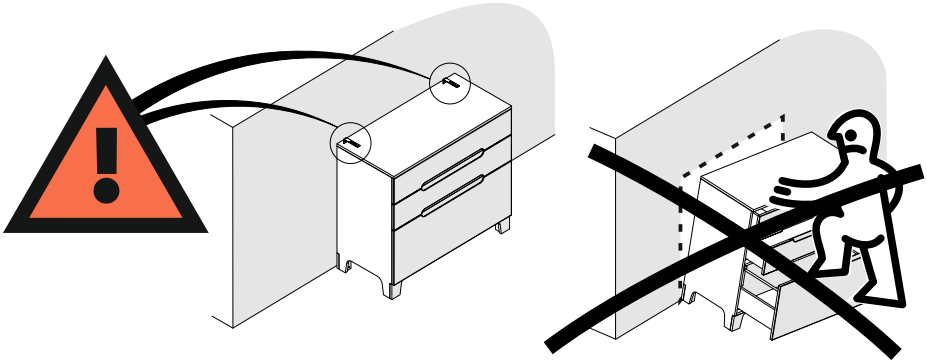

ACHTUNG! WARNUNG!

Eine Fixierung des Schranks an die Wand ist obligatorisch und verhindert das Umkippen des Schranks. Überprüfen Sie die Wandfixierung regelmäßig auf Festigkeit und Sicherheit.

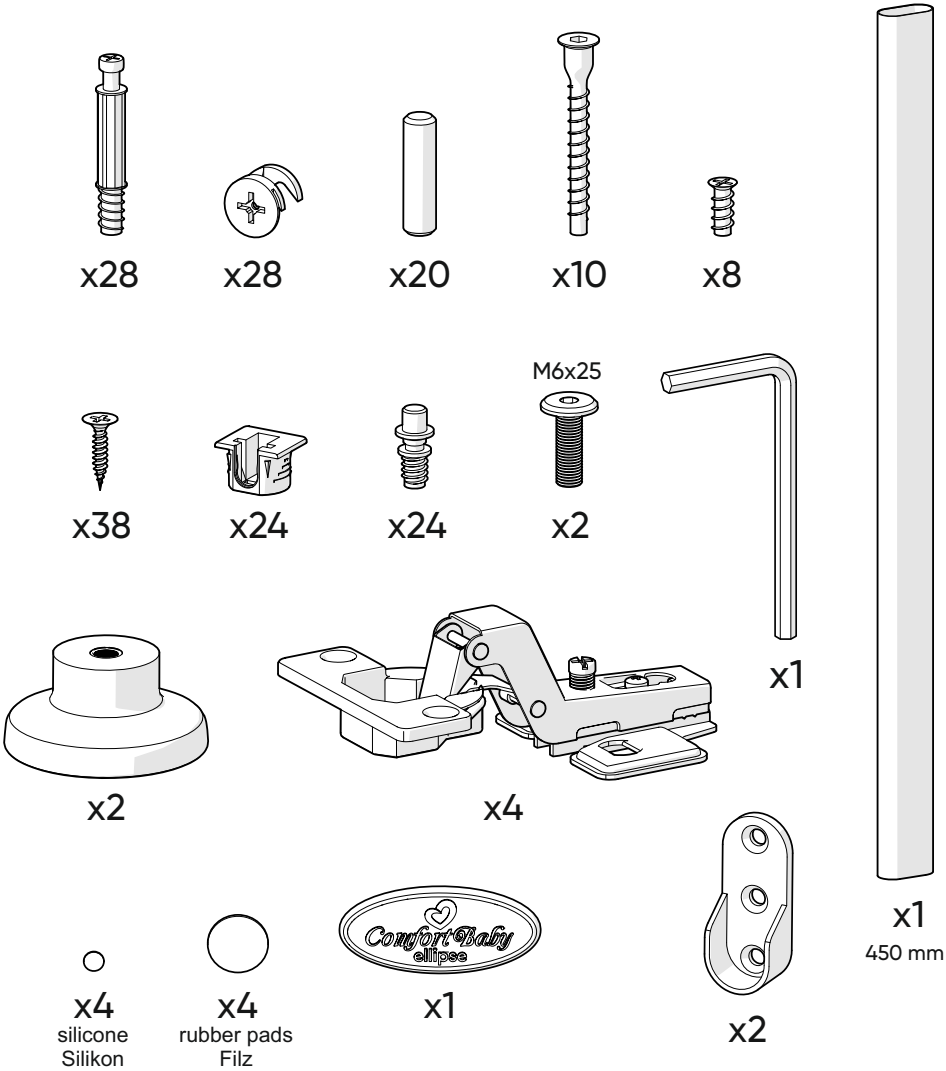

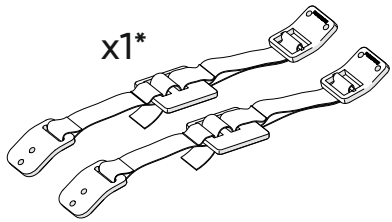

ATTENTION! Attachment belt may differ from the one shown in the instructions.

ACHTUNG! Abbildung der Gürtel kann vom erhaltenen Artikel abweichen.

*Screws or fittings for the attachment to the wall are not included
*Materialien zum Befestigen der Gurte an der Wand sind nicht enthalten.

1

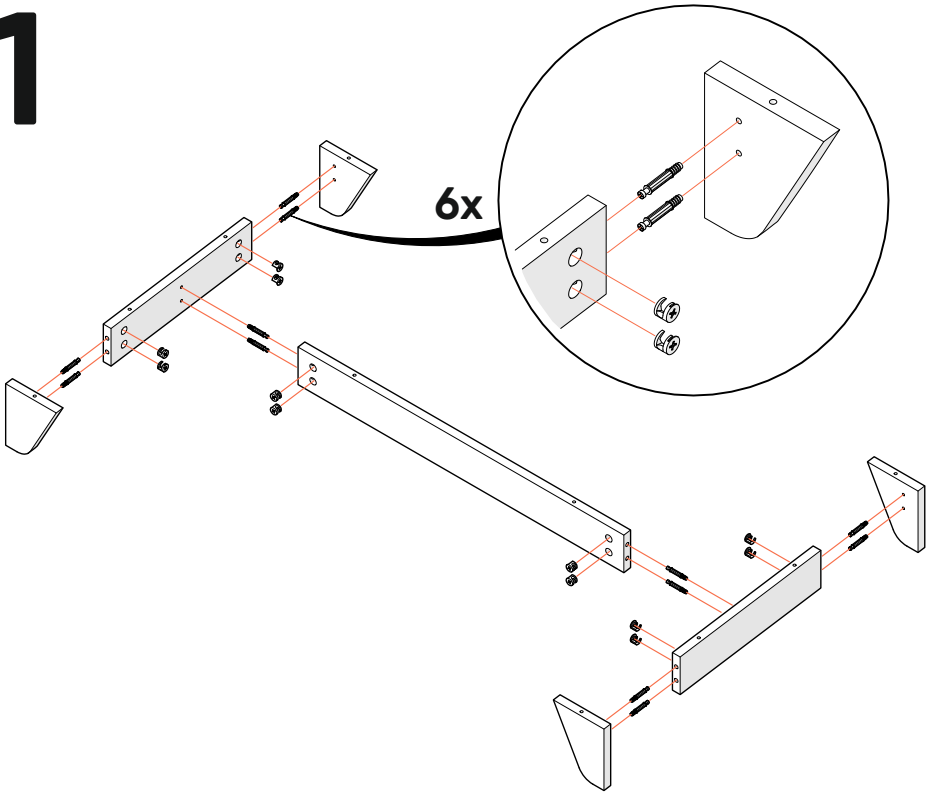

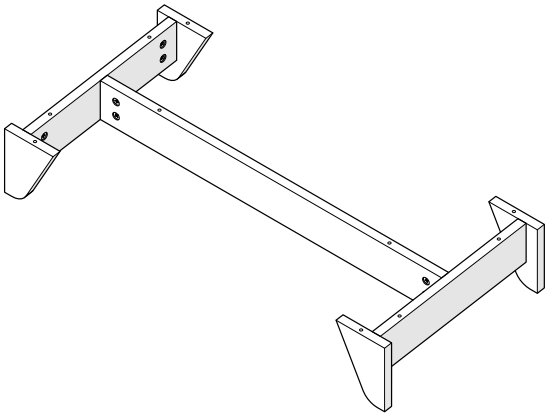

x12

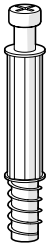

x12

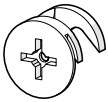

2

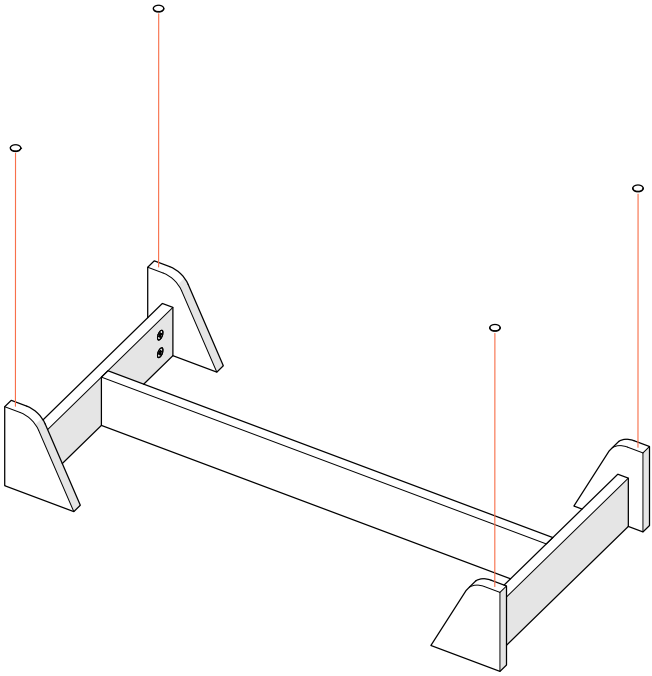

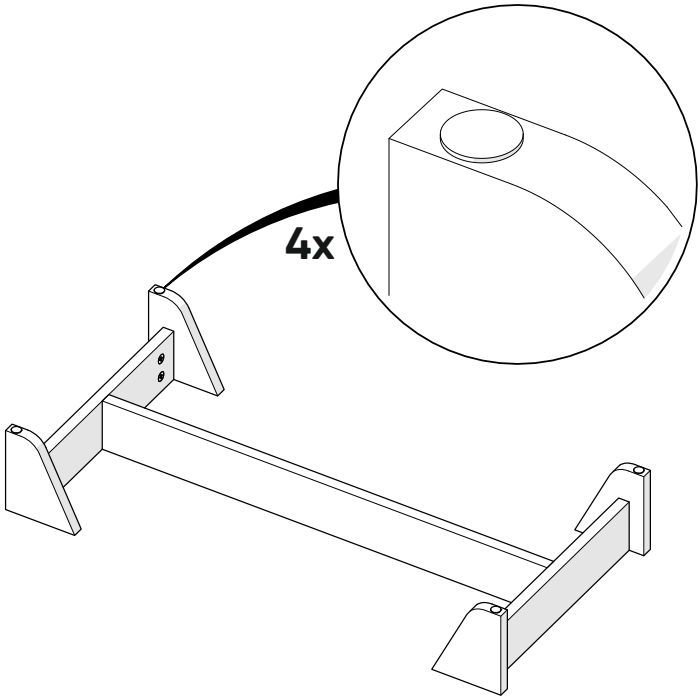

x4
rubber pads
Filz

3

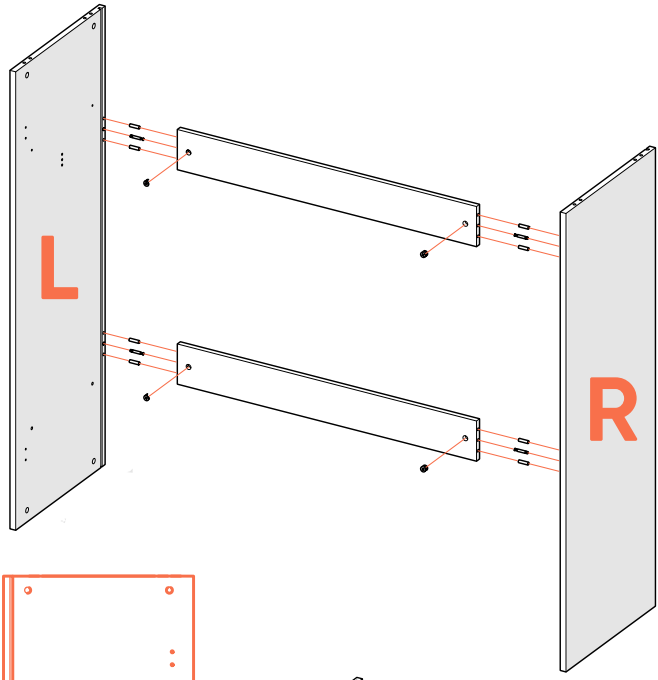

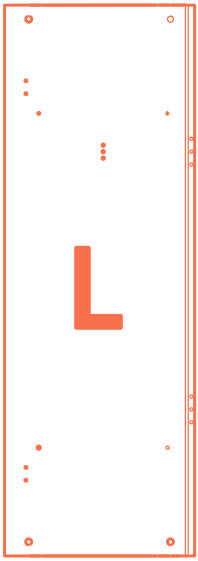

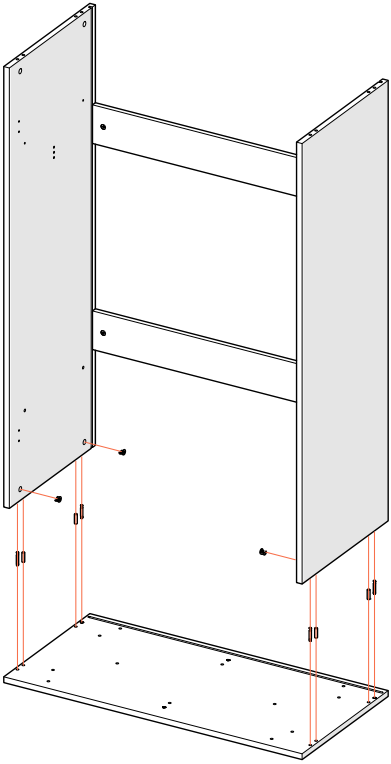

x8

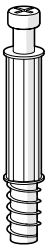

x12

x8

4

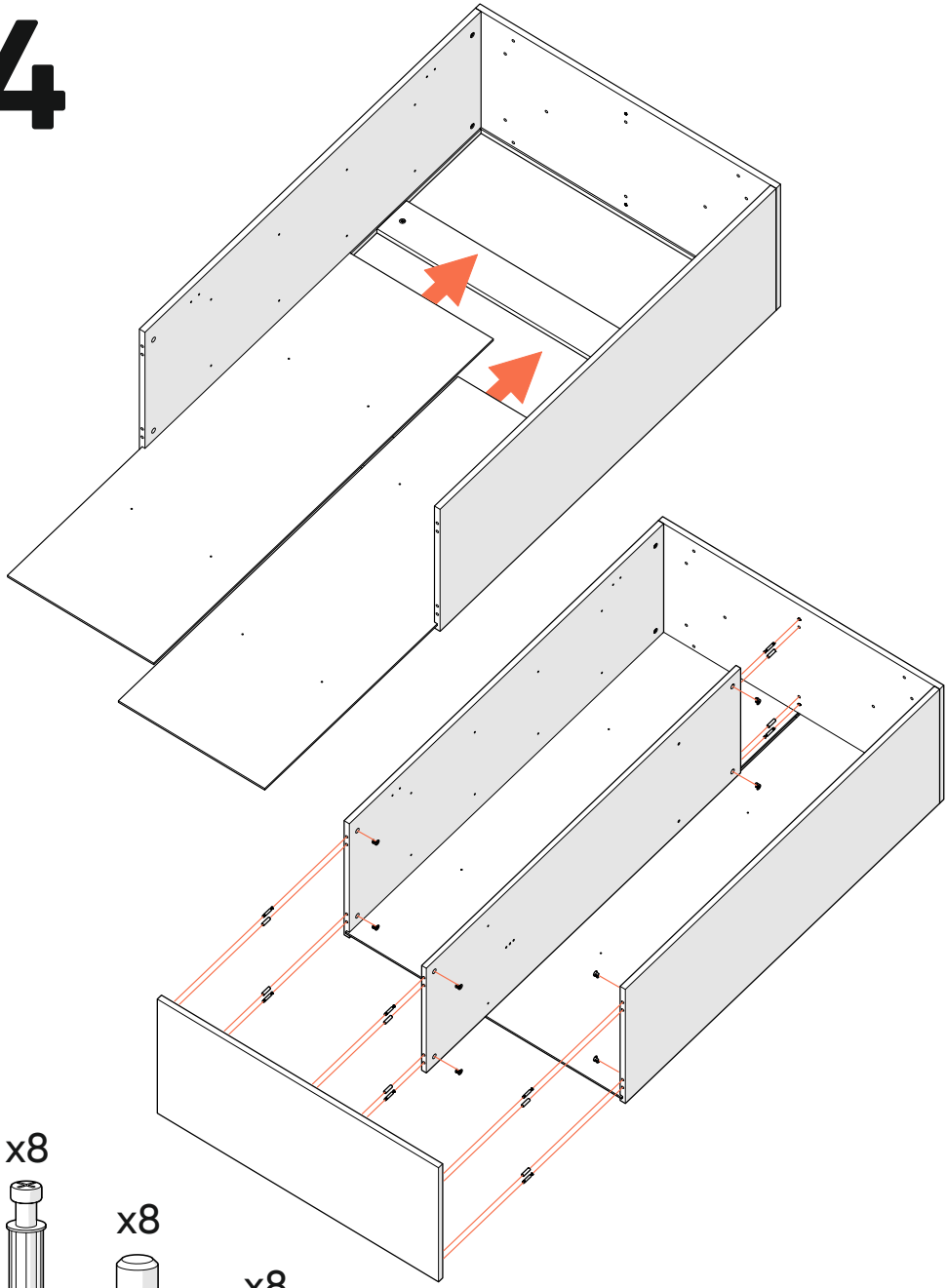

x8

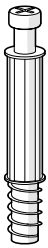

x8

x8

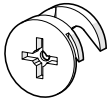

5

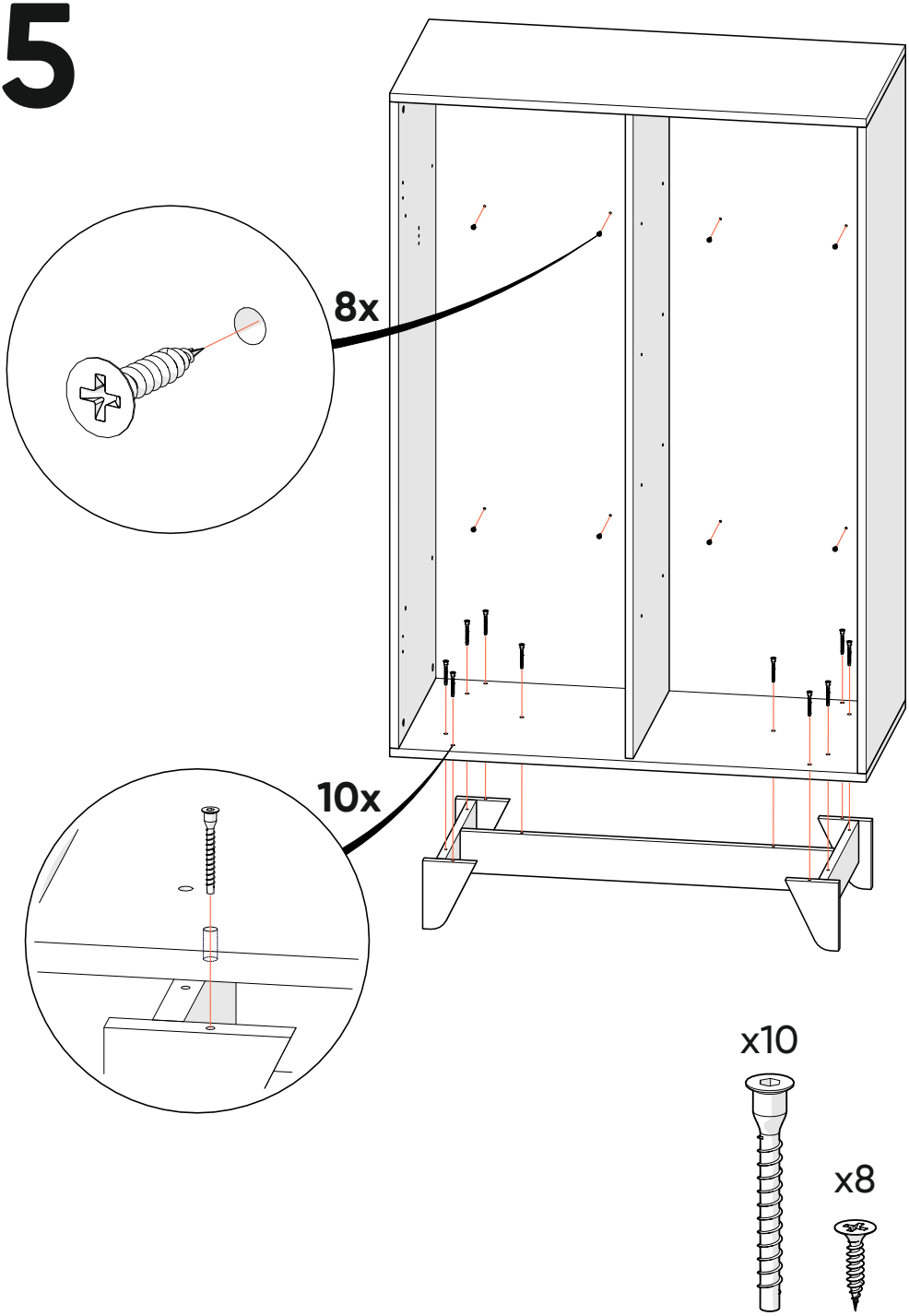

6

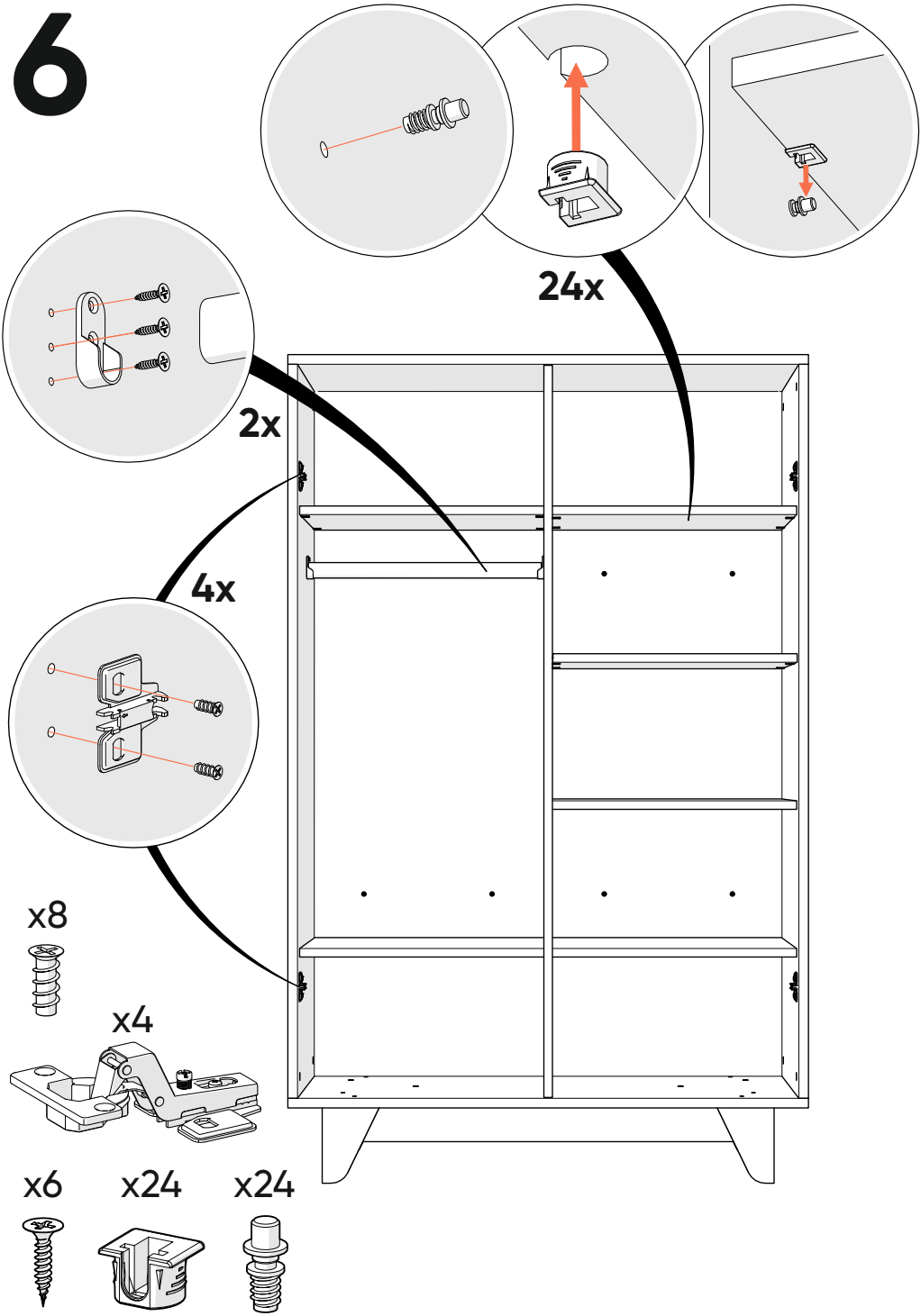

7

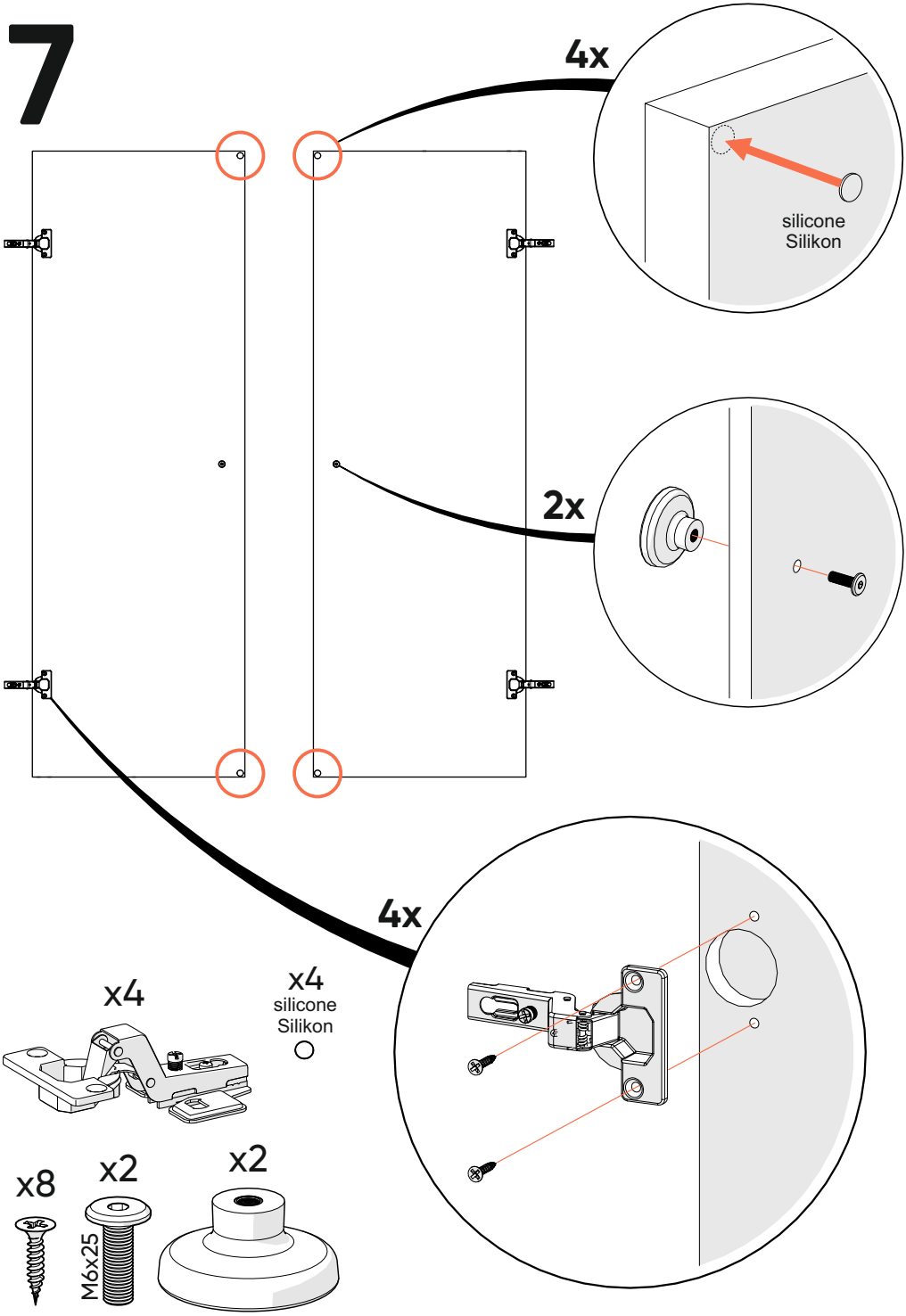
4x
silicone
Silikon
2x
4x
x4
x4
silicone
Silikon
x8
x2
M6x25
x2

8

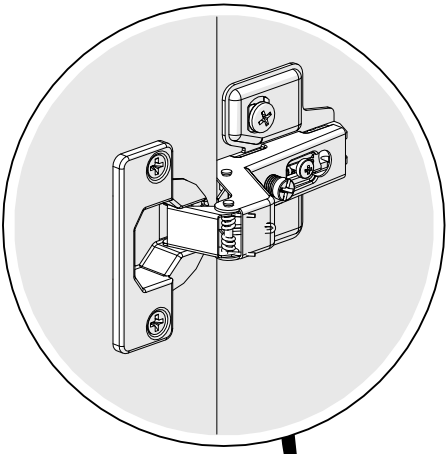

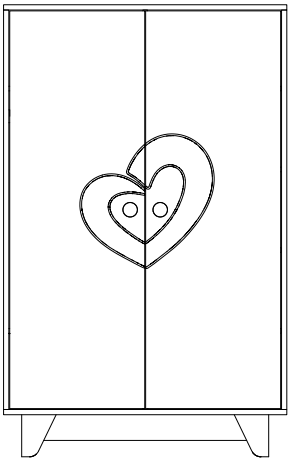

4x

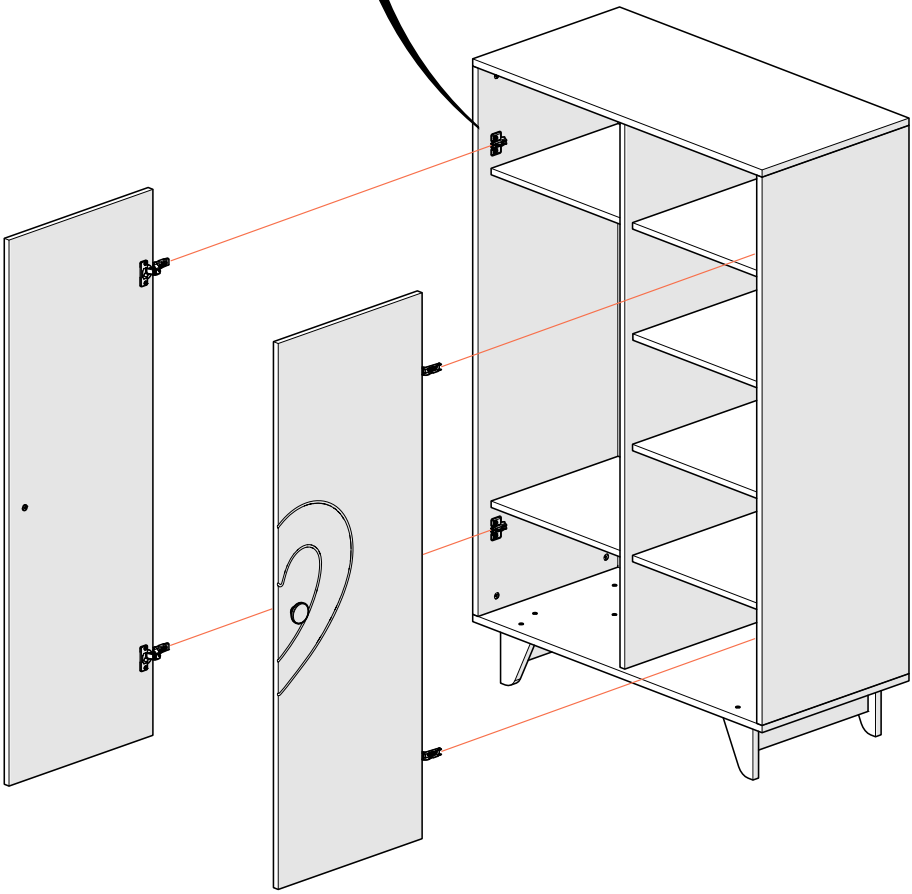

9

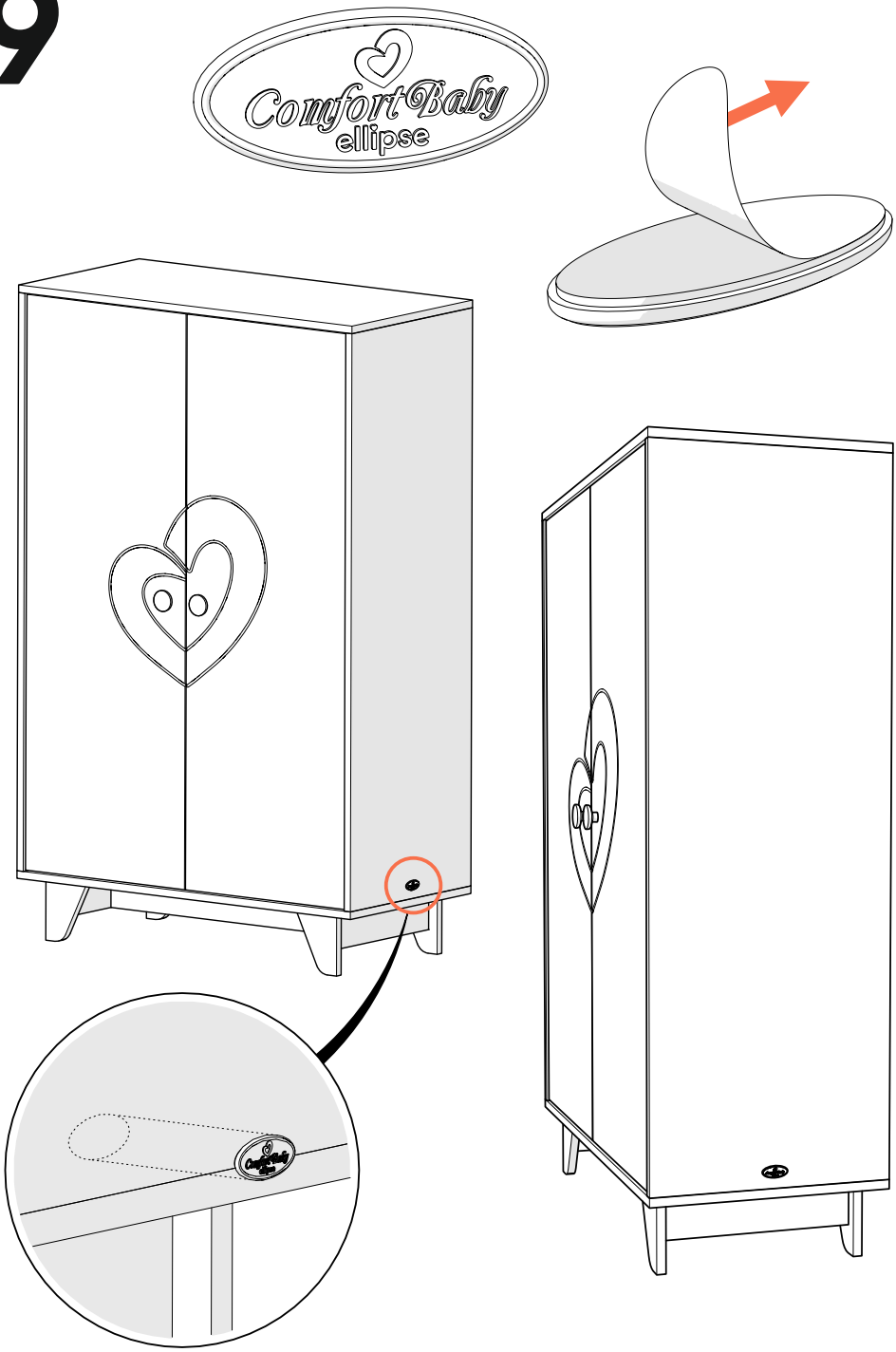

10 Attachment to the wall
Wandsicherung

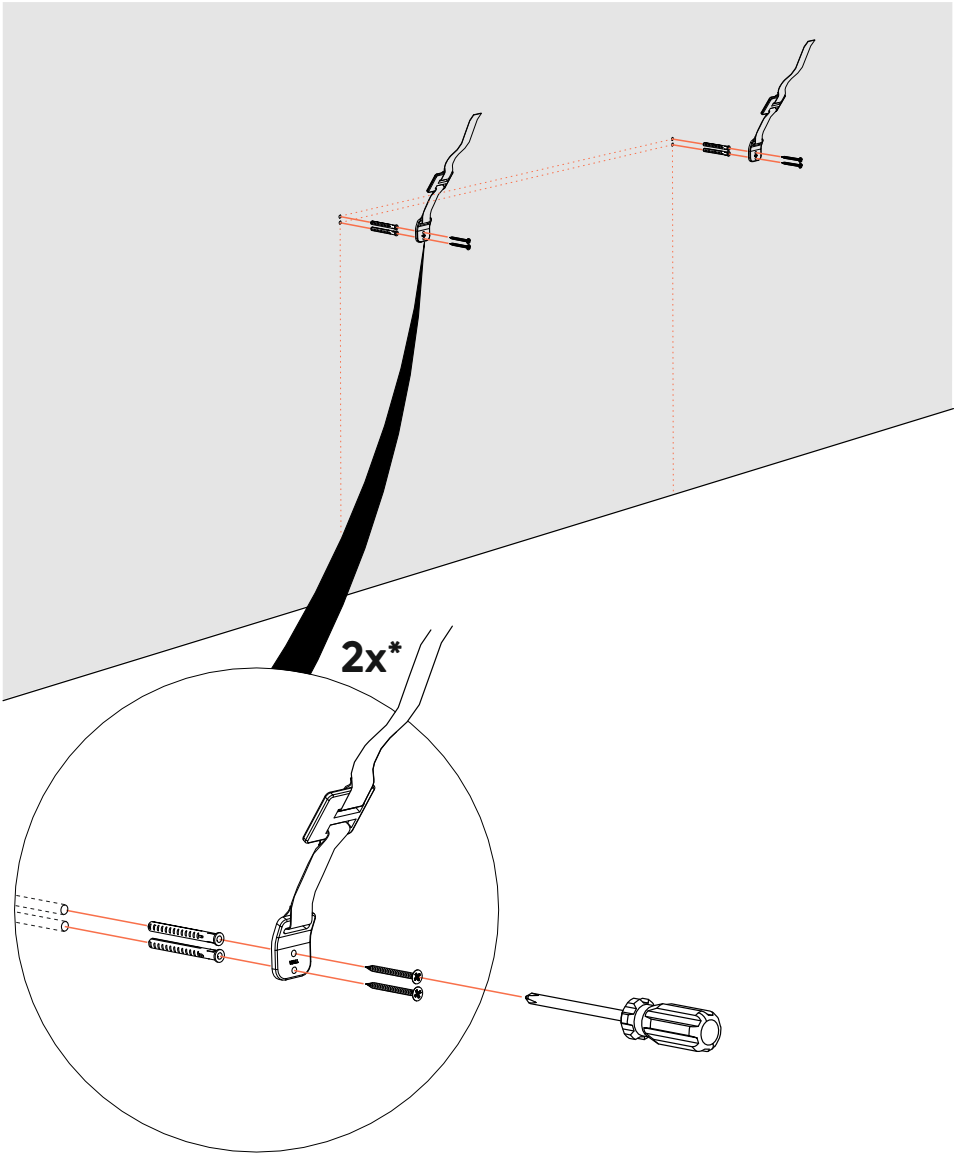

*Screws or fittings for the attachment to the wall are not included
*Materialien zum Befestigen der Gurte an der Wand sind nicht enthalten

11

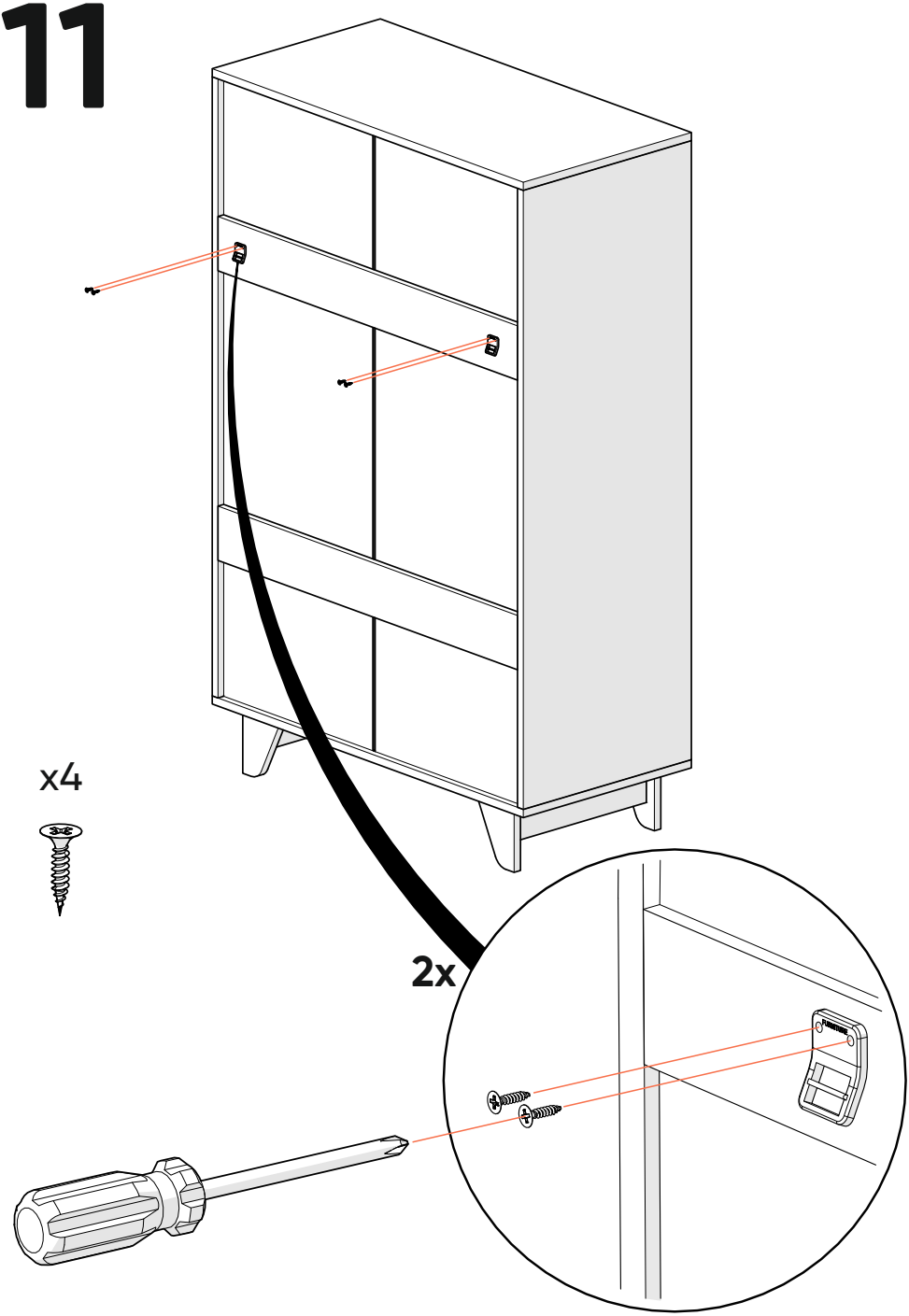

12 Check the fasteners periodically

Überprüfen Sie die Wandfixierung regelmäßig auf Festigkeit und Sicherheit.

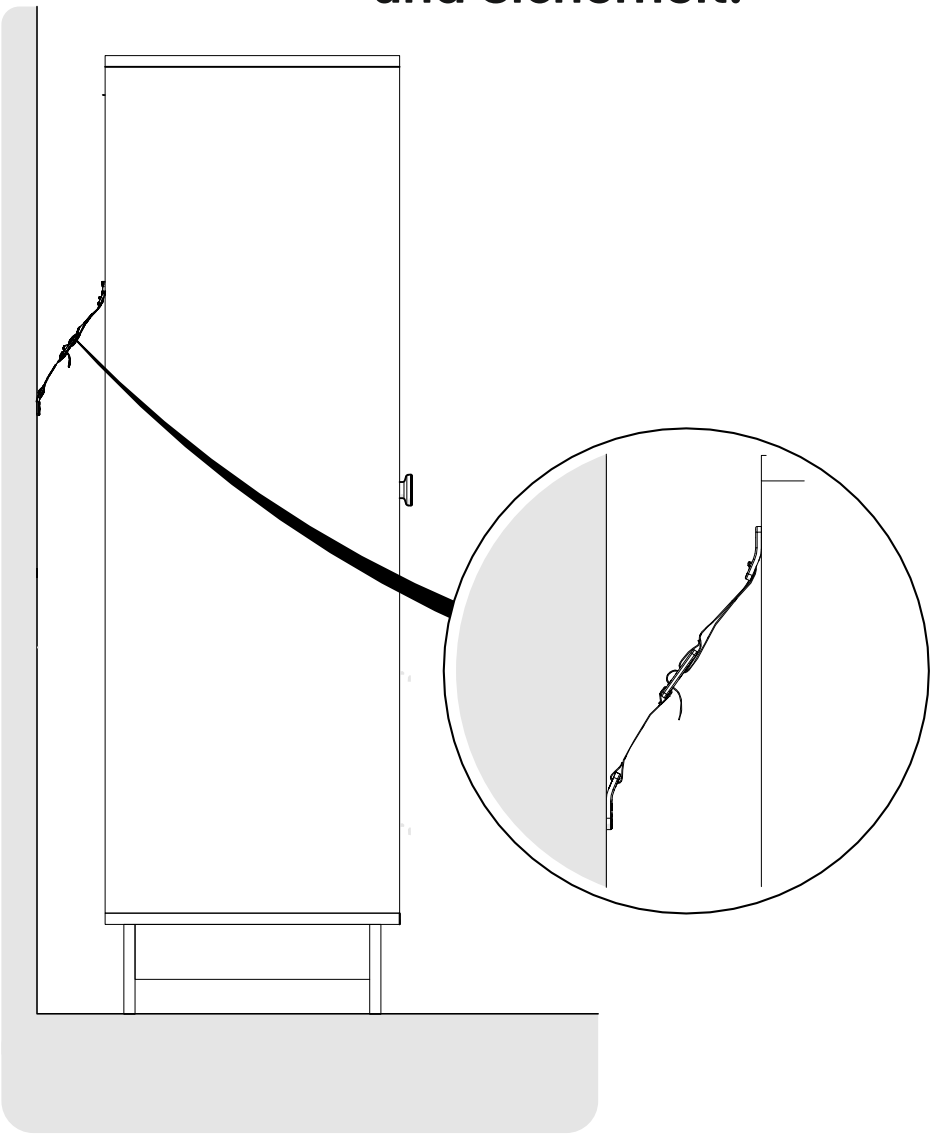

13 Hinge adjustment
Regulierung der Türscharniere

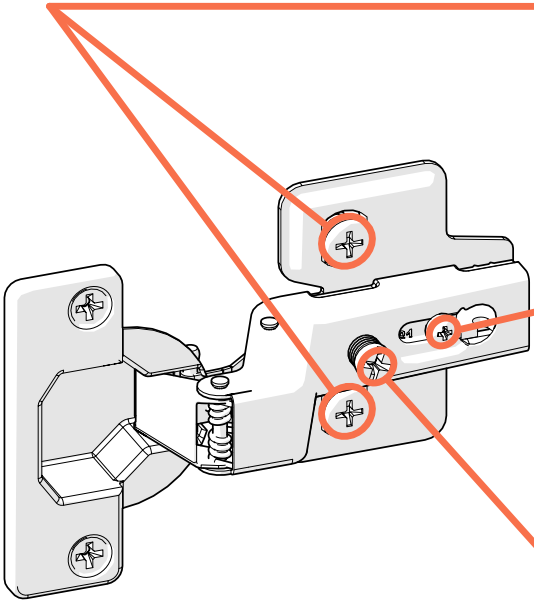

Height adjustment (loosen the screws)
Höhenregulierung (Schrauben lockern)

Depth adjustment
(loosen the screws)
Tiefenregulierung
(Schrauben lockern)

Width adjustment
(loosen the screws)
Breitenregulierung
(Schraube lockern)

COMFORTBABY

EIN MARKENZEICHEN VON OLYMP & OLIPA GMBH

ELISABETHSTRASSE 12 - 50226 FRECHEN - GERMANY

EMAIL: SERVICE@COMFORTBABY.DE
p: + 49 (0) 221 67789904
f: + 49 (0) 221 67789983

WWW.COMFORTBABY.GLOBAL